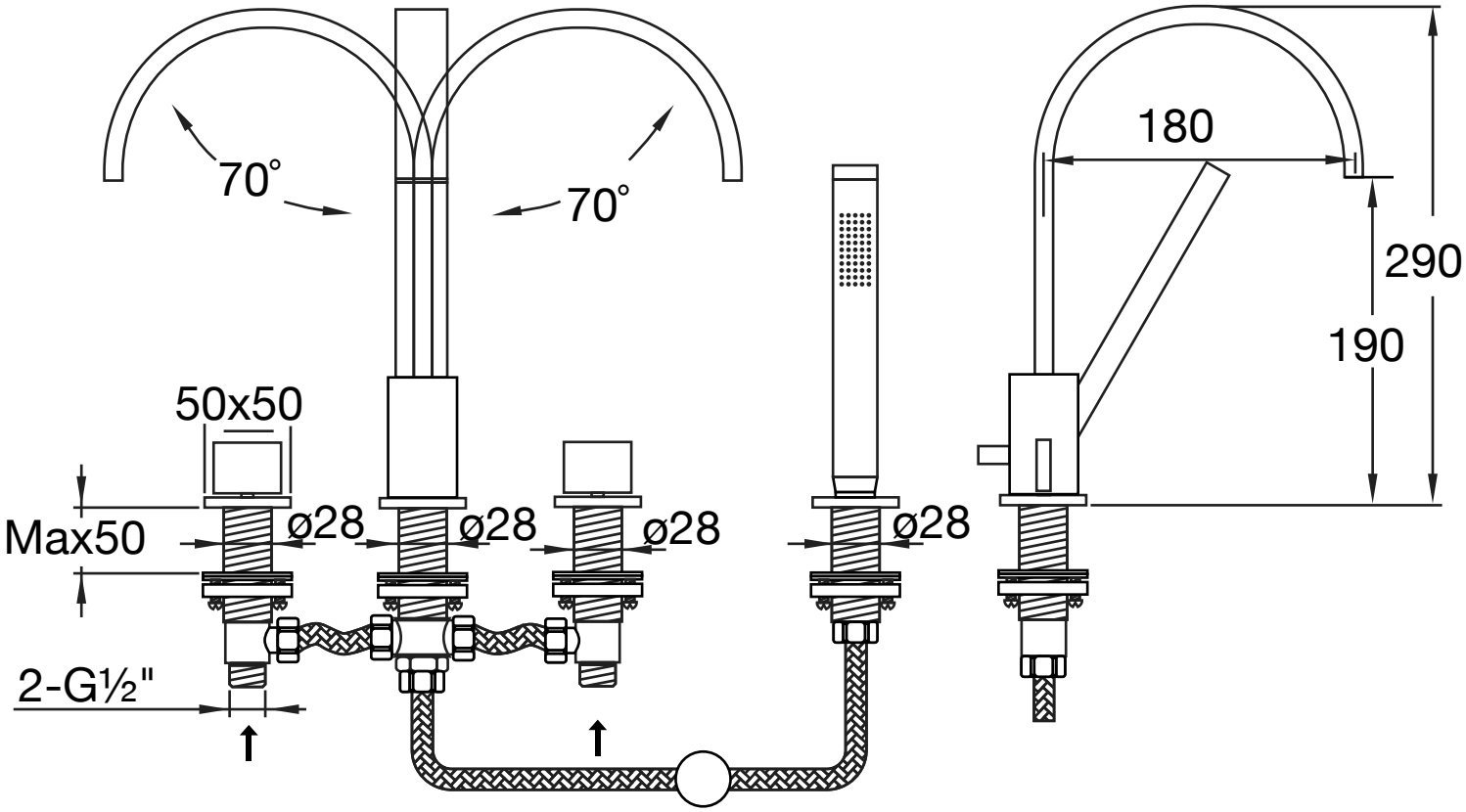

135 2400

STEINBERG