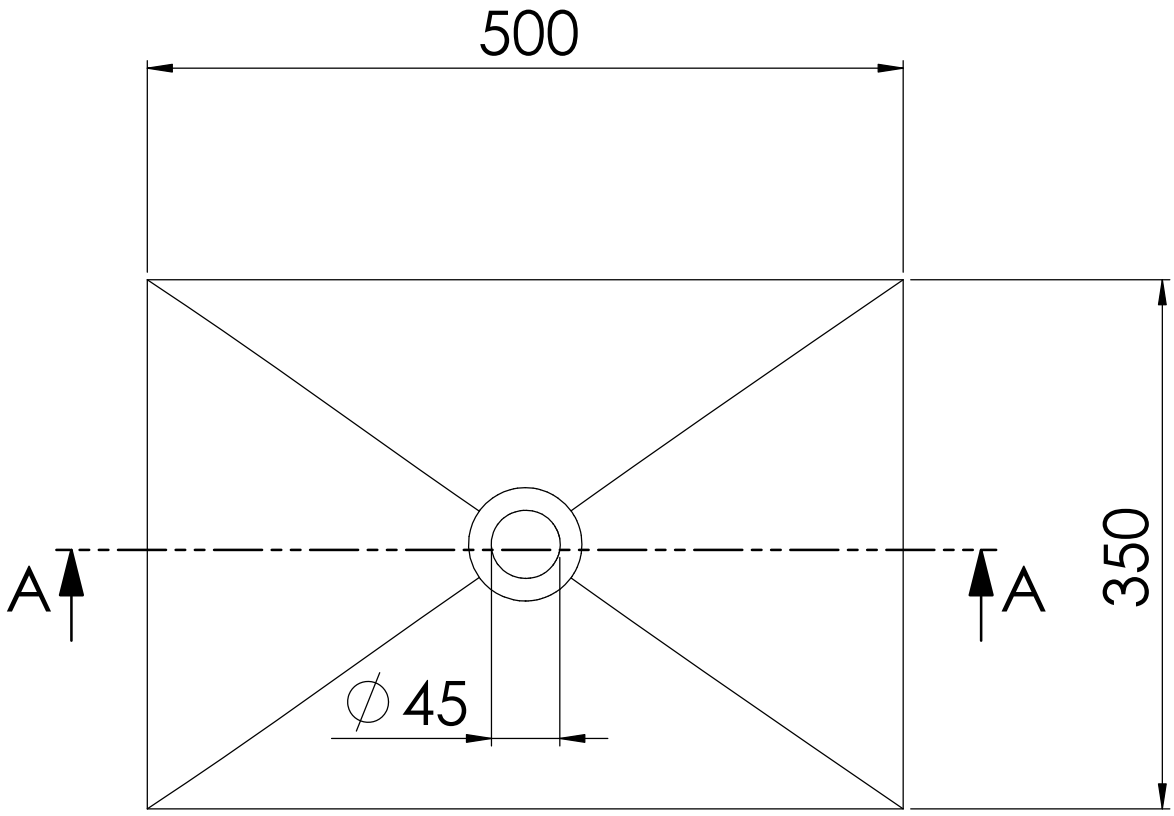

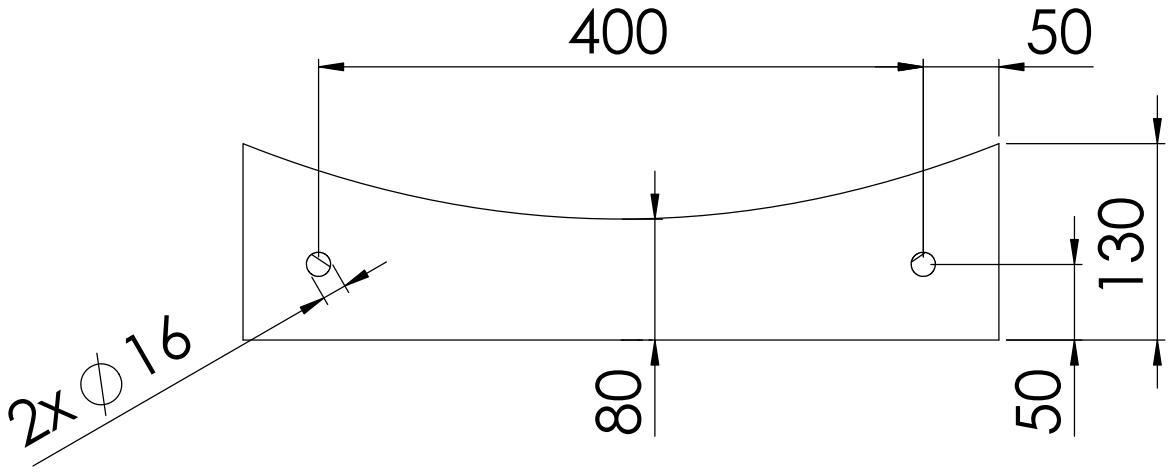

SCHNITT A-A

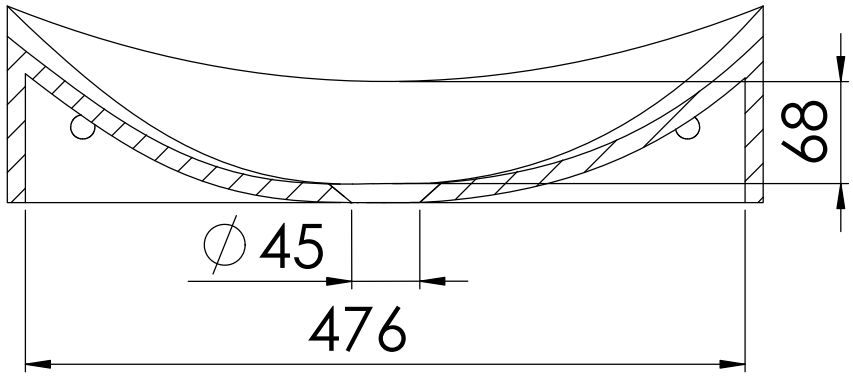

STEINBERG