0022702170001 JS WZ-EINBAUBUEGEL, STEIGR.,M.VSB

Produktabbildung

Masszeichnung

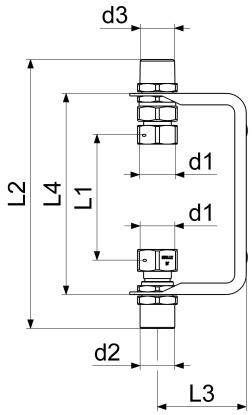

Produktbeschreibung

Wasserzähler-Anschlussbügel
Steigrohr
Wandabstand nicht verstellbar
mit 2 Verschraubungen
WZ-Bügel verzinkt
Anschluss WZ d1 = G 1
Anschluss Eingang d2 = G 1
Anschluss Ausgang d3 = G 3/4
Q3 = 4m^3/h
Wasserzählerbügel
Verschraubungen

Ausschreibungstext

0022702170001
Schlösser Wasserzähler-Anschlussbügel
Steigrohr
Wandabstand nicht verstellbar
mit 2 Verschraubungen
Werkstoff nach TrinkwV und UBA
Nickelwerte nach TrinkwV und UBA
WZ-Bügel verzinkt
Verschraubungen MS-blank
Dichtungen EPDM
d1 = G 1
d2 = G 1
d3 = G 3/4
L1 = 105mm
L2 = 243mm
L3 = 85mm
L4 = 193mm
Einbaulage senkrecht
Dauerdurchfluss Q3 = 4m^3/h
Betriebsdruck max. 10 bar (PN 10)
Betriebstemperatur max. 90 Grad
G-Gewinde ISO 228 Teil 1
Trinkwasserverordnung DIN EN 1717
Lieferumfang: Wasserzählerbügel
Verschraubungen
Techn.- u. Zertifikatsänd. vorbehalten
Fabrikat Schlösser

VPE: 1
GTIN: 4044997175316
SCIP: 82d56dfd-efee-4412-8f23-77e45b027c8b

SCHLÖSSER Armaturen GmbH & Co. KG
info@schloesser-armaturen.de – www.schloesser-armaturen.de

Explosionszeichnung

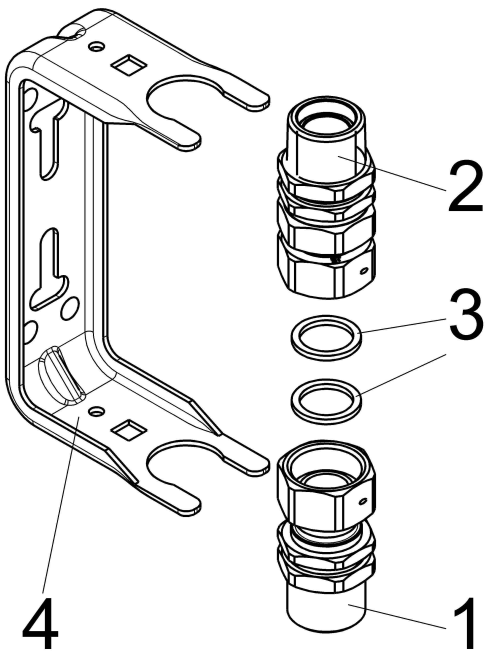

Ersatzteilliste

Pos.	Beschreibung	Artikel-Nr.
01	JS WZ-ANSCHLUSSVERSCHR. EINGANG	0022052500212
02	JS WZ-ANSCHLUSSVERSCHR. AUSGANG	0022052000202
03	JS DICHTUNG FUER UE-MU ZUM WZ	0022052500219
04	JS WZ-EINBAUBUEGEL, STEIGROHR	0022042570201

0022050000001

Beschreibung	Artikel-Nr.
JS BEFESTIGUNGSSATZ	0022050000001

SCHLÖSSER Armaturen GmbH & Co. KG
info@schloesser-armaturen.de – www.schloesser-armaturen.de