DALLMER

Bodenablauf CeraDrain Select, DN 50, 100 x 100 mm

Artikelnummer: 518354
GTIN: 4001636518354
Rabattgruppe: 6

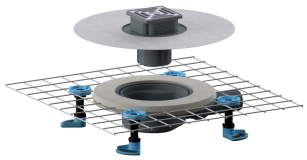

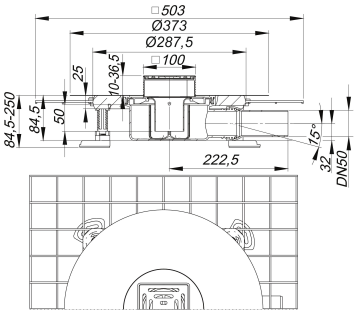

Beschreibung:

Bodenablauf CeraDrain Select, DN 50, 100 x 100 mm

Vorkonfektioniertes Set bestehend aus den Art. Nr. 517265 + 518422.

Aufsatz mit Positionierhilfe seitenverstellbar +/- 2,5 mm.
Kann mit Schallschutzmatte DallDrain (Art. Nr. 517326) verwendet werden.

Dallmer GmbH + Co KG · Wiebelsheidestraße 25 · 59757 Arnsberg · Tel.: +49 2932 9616-0 · Fax: +49 2932 9616-222
www.dallmer.com · info@dallmer.de
Änderungen auf Grund technischer Weiterentwicklung, Irrtümer und Druckfehler vorbehalten. Bestellungen erfolgen auf Grundlage unserer allgemeinen Geschäftsbedingungen: www.dallmer.de/agb