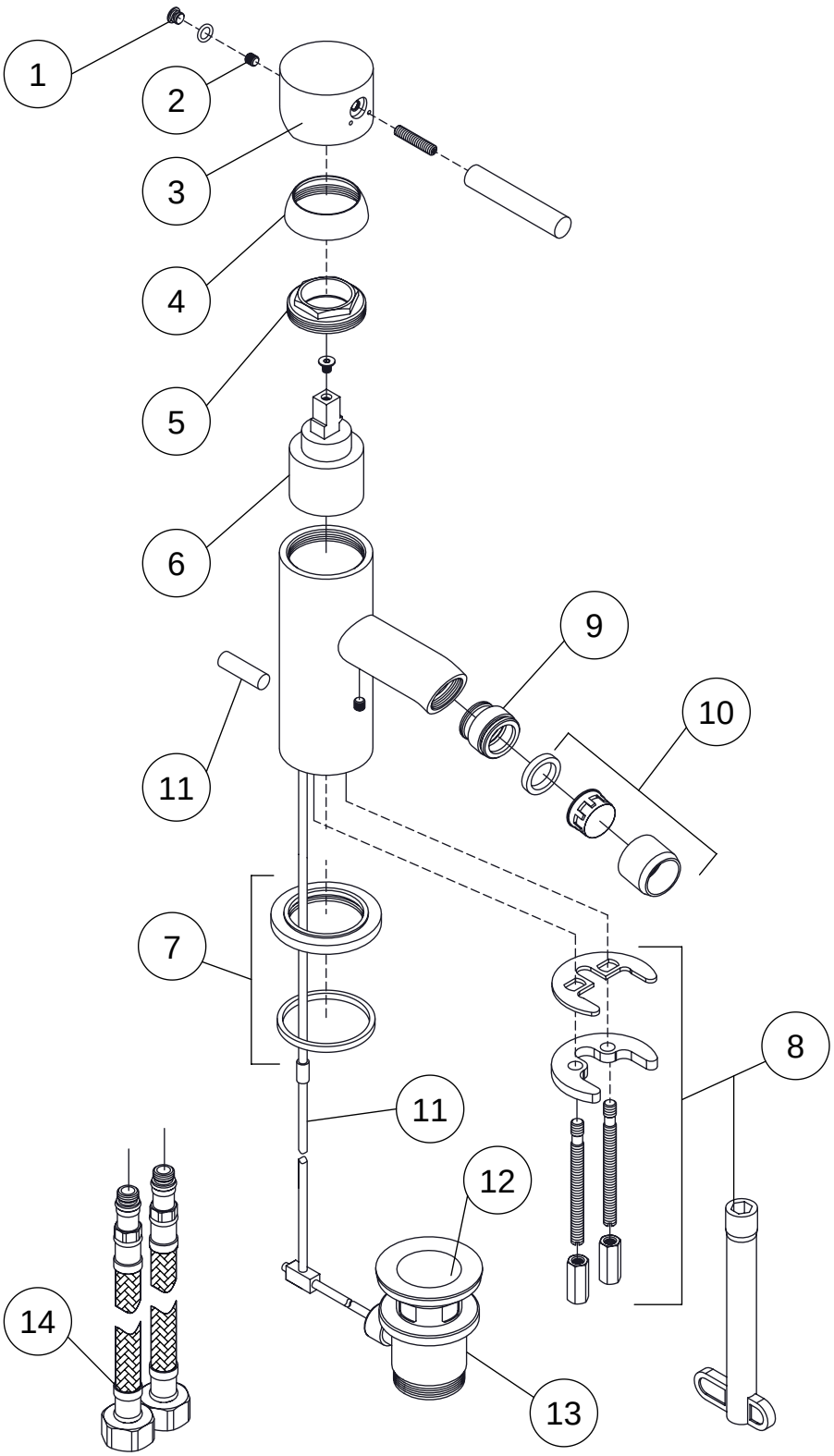

	PartNo	DE	EN
1	099 4107 BN	Abdeckkappe zum Hebel, Brushed nickel	cover cap for lever, brushed nickel
2	099 1105	Madenschraube	set screw of handle
3	099 9910 BN	EHM -Armaturhebel mit Logo komplett, Brushed nickel	single lever with logo complete, brushed nickel
4	099 8011 BN	Kugelkappe, Brushed nickel	sleeve for hexagon of cartridge, brushed nickel
5	099 8010	¦berwurfmutter Kartuschebefestigung (35mm)	hexagonnut to fix cartridge
6	099 9019 1	Keramik-Kartusche "Kerox" 35 mm	ceramic cartridge "Kerox" 35 mm
7		FuÇ-Rosette mit Dichtung, Brushed nickel	base rosette with o-ring, brushed nickel
8	099 9800	Befestigungsset 2 Gewindestifte M6 und Montageschl¿ssel	fixing set with 2 screws M6 and montage key
9		Kugelenk zum Luftsprudler, Brushed nickel	ball joint of aerator, brushed nickel
10	099 9115 BN	Luftsprudler mit H¿lse, Brushed nickel	aerator with sleeve, brushed nickel
11	099 9850 BN	Zugstangenset mit Kugelstange 180 mm	pop-up rod and ball rod 180 mm
12	099 9310 BN	Ablaufstopfen zu Ablaufgarnitur, Brushed nickel	waste plug for pop up waste, brushed nickel
13	099 9300 BN	Ablaufgarnitur 1 1/4", Brushed nickel	pop up waste 1 1/4", brushed nickel
14	099 9200	Flexschlauch ¦3/8" x M10, Lªnge 360 mm (Paar)	flexible hose ¦3/8"xM10, lenght 360 mm (pair)

100 1300 BN

27.07.2022

STEINBERG