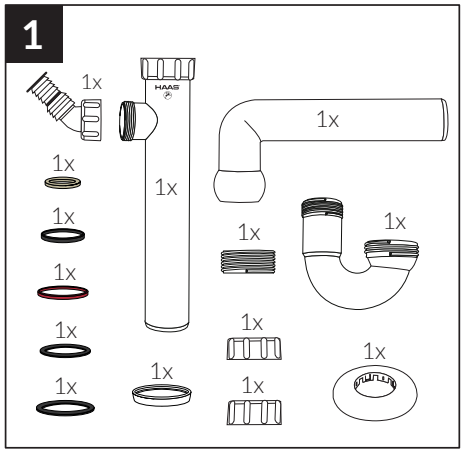

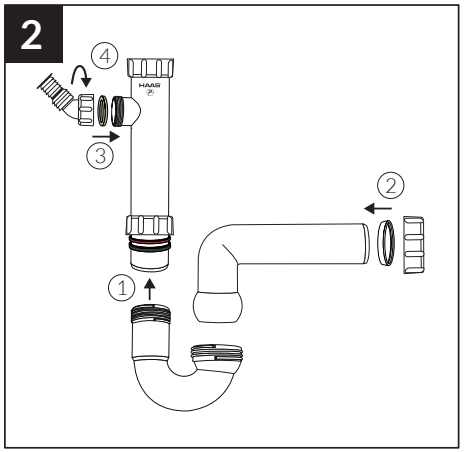

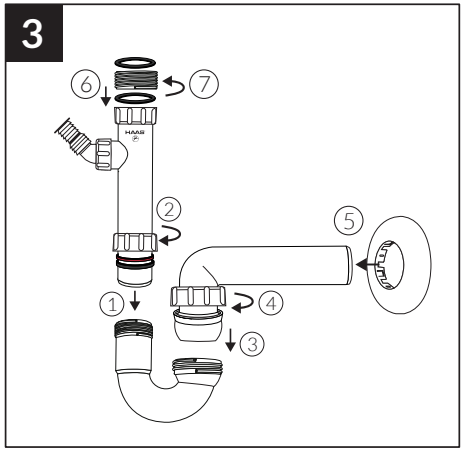

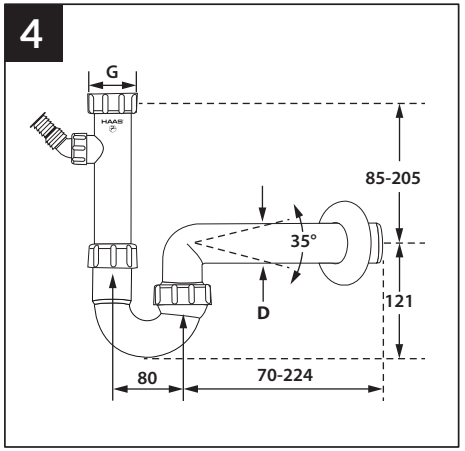

G = 1½" auf 1 ¼" möglich

760219

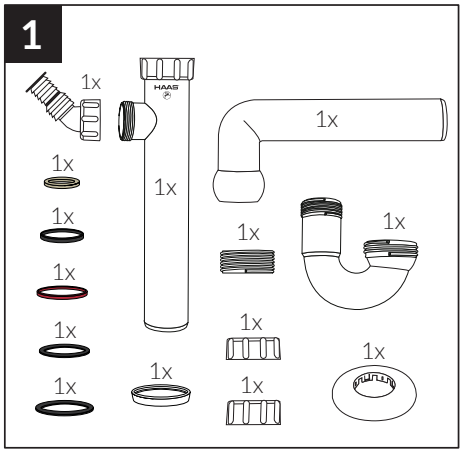

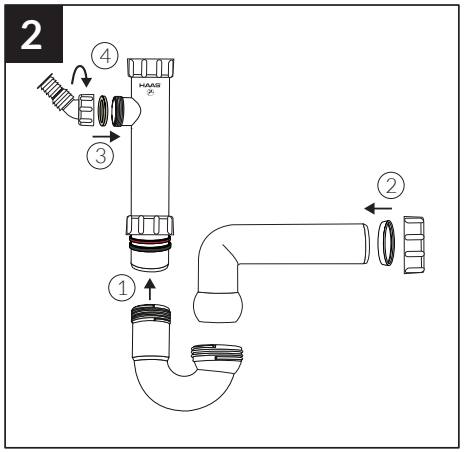

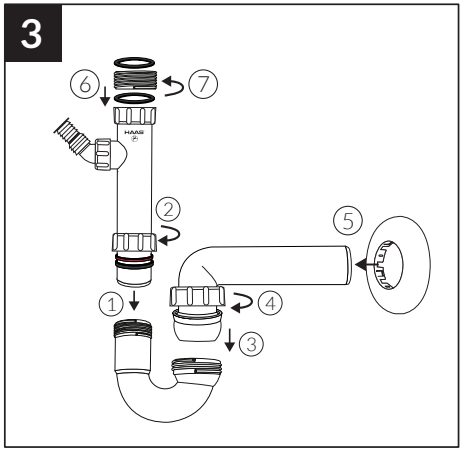

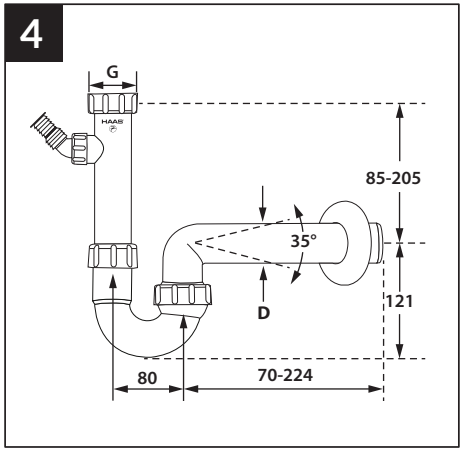

G = 1½" auf 1 ¼" möglich

760219