hansgrohe

AXOR Citterio
Einhebel-Küchenmischer Select 230 mit Schwenkauslauf
Oberfläche: **Polished Red Gold** Artikelnummer: **39860300**

Beschreibung

Merkmale

- ComfortZone 230
- Schwenkbereich einstellbar in 3 Stufen auf 110°, 150° oder 360°
- Normalstrahl
- Select-Knopf zum komfortablen An- und Abstellen des Wasserstrahls
- Maximale Durchflussmenge bei 3 bar: 9 l/min
- Keramikmischsystem
- G ⅜-Anschlussschläuche
- Temperaturbegrenzung einstellbar
- Rückflussverhinderer integriert
- P-IX 28880/IA

Artikeldetails

TEAM-Nr.	757584.556
Preis exkl. MwSt.	955.00 CHF

Technologie

Zertifikate / Nachhaltigkeit

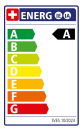

Produktabbildung

Maßzeichnung

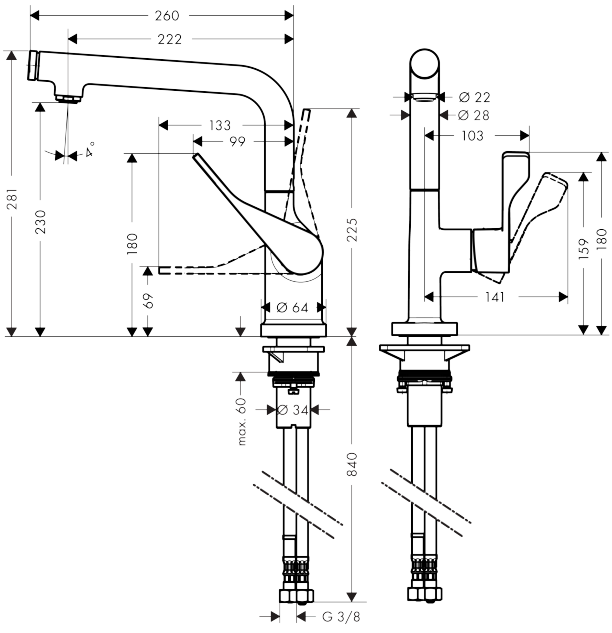
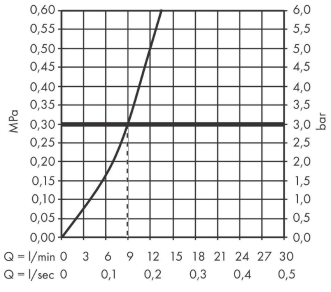
Durchflussdiagramm