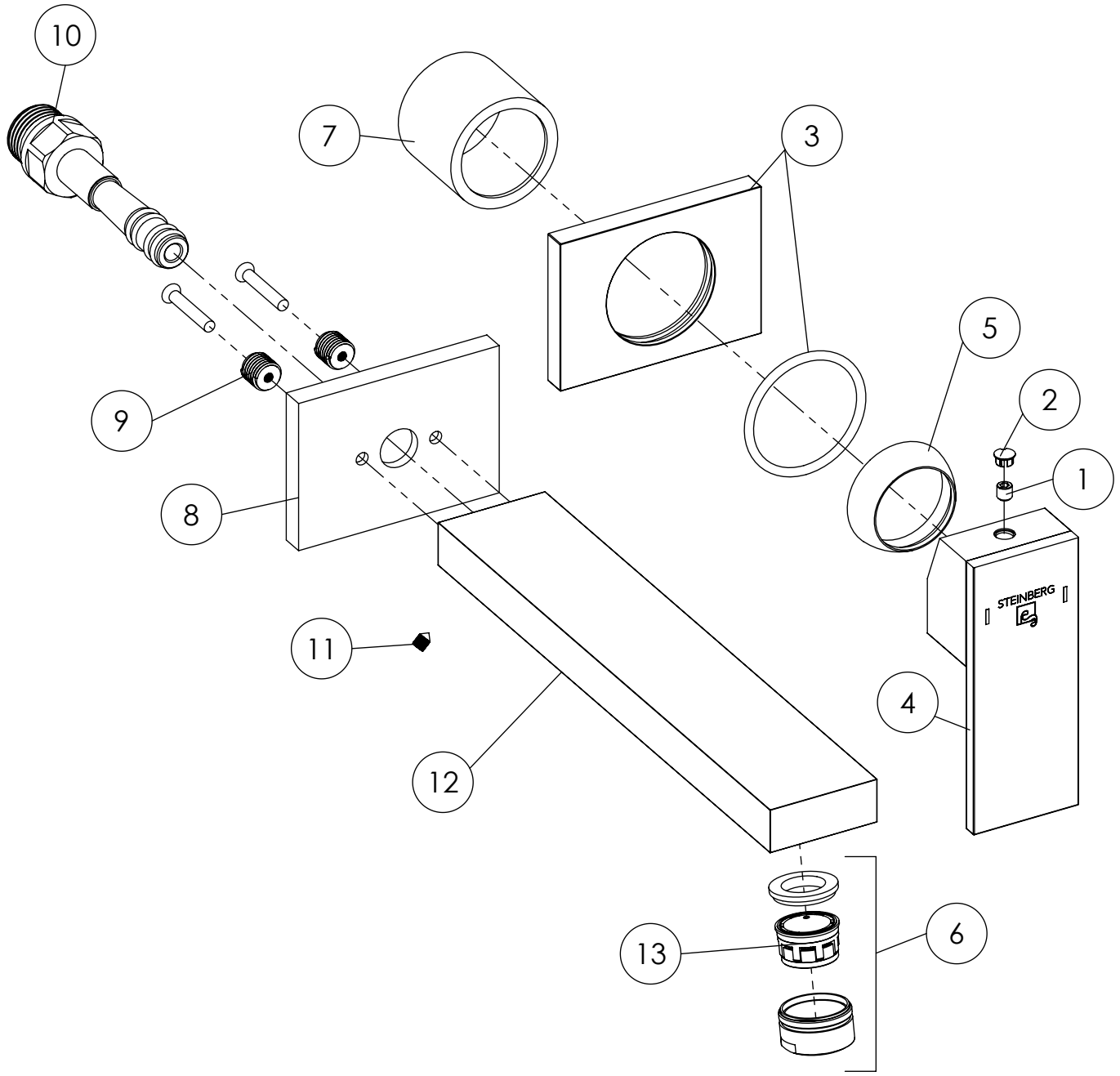

	PartNo	DE	EN
1	099 1105	Madenschraube M5	grub screw M5
2	099 4104 BN	Käppchen für Hebel, Brushed nickel	cap for handle, brushed nickel
3	160 9869 BN	Schub-Rosette 75x55 mm, Brushed nickel	push-rosette 75x55 mm, brushed nickel
4	099 9909 BN	Hebel Serie 135/160 für 35mm Kartusche, Brushed nickel	single lever with logo and marks, brushed nickel
5	099 8009 BN	Kugelkappe, Brushed nickel	cover cap for hexagonnut, brushed nickel
6	099 9120 BN	Perlator "Neoperl" mit Hülse und Dichtung, Brushed nickel	aerator "Neoperl" with sleeve and seal, brushed nickel
7	099 8004 BN	Hülse, Brushed nickel	sleeve, brushed nickel
8		Rosette 75x55 mm zum Auslauf, Brushed nickel	rosette 75x55 mm for spout, brushed nickel
9	160 4004	Gewindenippel zum Auslauf , Messing	connection thread of spout
10	099 9754 3	Auslaufstopfen mit Dichtungen	plug of spout with o-rings
11		Madenschraube zum Auslauf M4x6	scrub screw of spout M4x6
12	160 9718 1 BN	Wandauslauf, Ausladung 205 mm mit Perlator, Brush.nickel	wall spout, projection 205 mm with aerator, brushed nickel
13	099 8224	Perlator "Neoperl" PVC-Teil grün	aerator "Neoperl" PVC part green

160 1814 3 BN

28.07.2022

STEINBERG