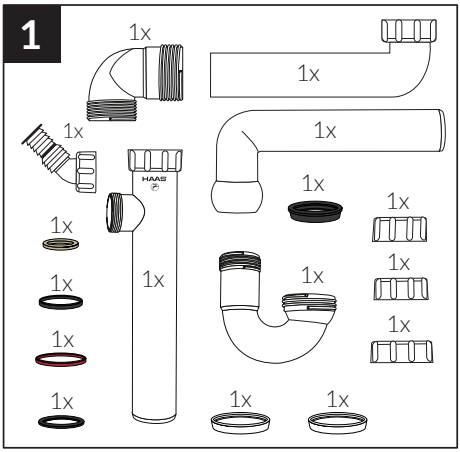
1
1x
1x
1x
1x
1x
1x
1x
1x
1x
1x
1x
1x
1x
1x
1x
1x
1x
1x

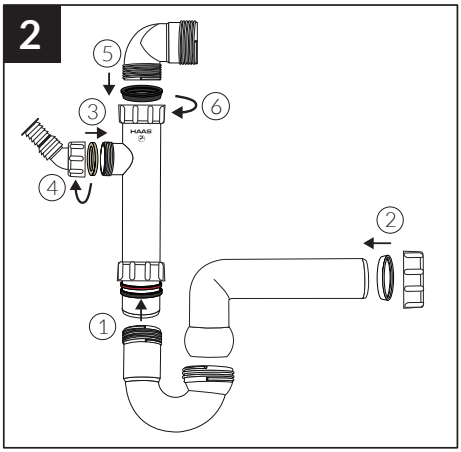
2
5
3
6
4
2
1

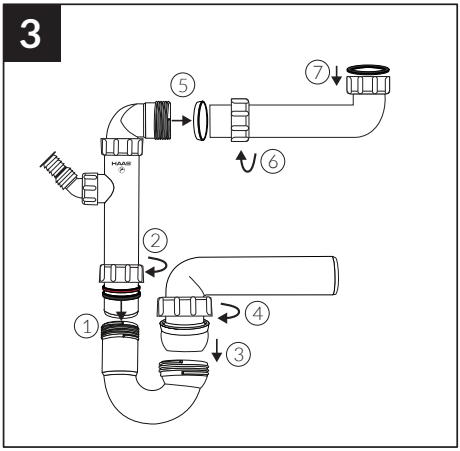
3
7
5
6
2
4
1
3

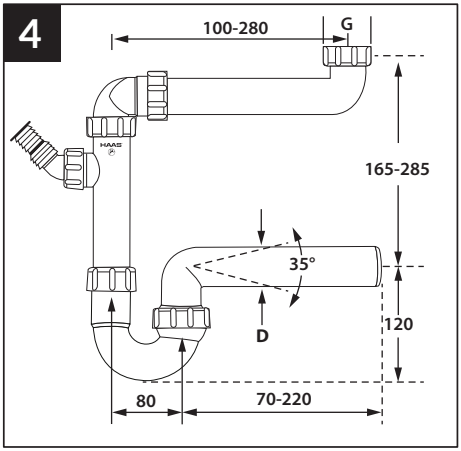
4
100-280
G
165-285
35°
D
120
80
70-220

G = 1 ½"

760080