AXOR

Marke	AXOR
Artikelname	**AXOR Starck** Einhebel-Waschtischmischer 250 mit Pingriff für Aufsatzwaschtische mit Ablaufgarnitur
Art.-Nr.	10129140
Oberfläche	Brushed Bronze
Netto Preis	1.327,50 EUR

Produktbild

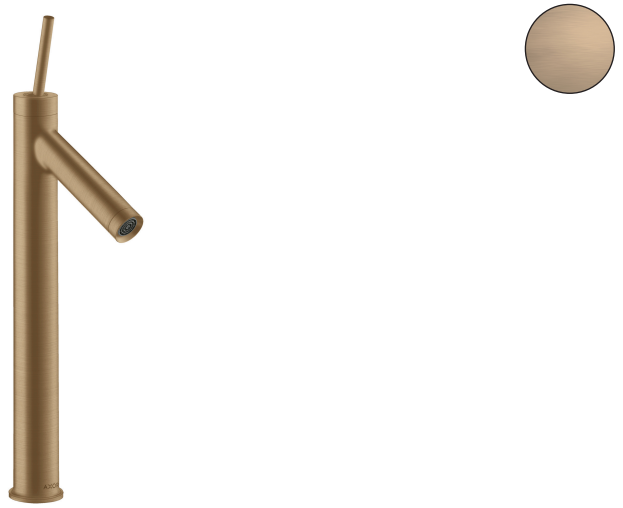

Maßzeichnung

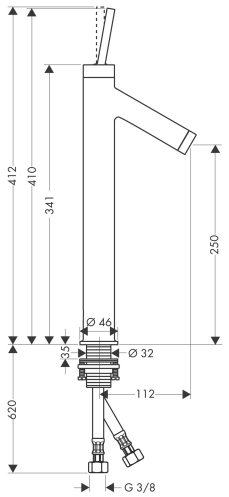

Merkmale

- besteht aus: Einhebel-Waschtischmischer, Ablaufgarnitur
- ComfortZone: 250
- Ausladung: 112 mm
- Auslaufhöhe: 250 mm
- Griffvariante: Pingriff
- Strahlart: Normalstrahl
- maximale Durchflussmenge bei 3 bar: 5 l/min
- Keramikmischsystem
- für Durchlauferhitzer geeignet
- unverschließbare Ablaufgarnitur
- Anschlussart: G ⅜ Anschlussschläuche
- Anschlussgröße: DN15
- EU-Taxonomie: max. 6 l/min - wesentlicher Beitrag (SC) möglich

Technologie

Comfort Zone | EcoRight | EcoSmart | AirPower | Quick Clean

Strahlarten

Normal Spray

Zertifikate

DIN DVGW CERT

Marke	AXOR
Artikelname	**AXOR Starck** Einhebel-Waschtischmischer 250 mit Pingriff für Aufsatzwaschtische mit Ablaufgarnitur
Art.-Nr.	10129140
Oberfläche	Brushed Bronze
Netto Preis	1.327,50 EUR

Durchflussdiagramm

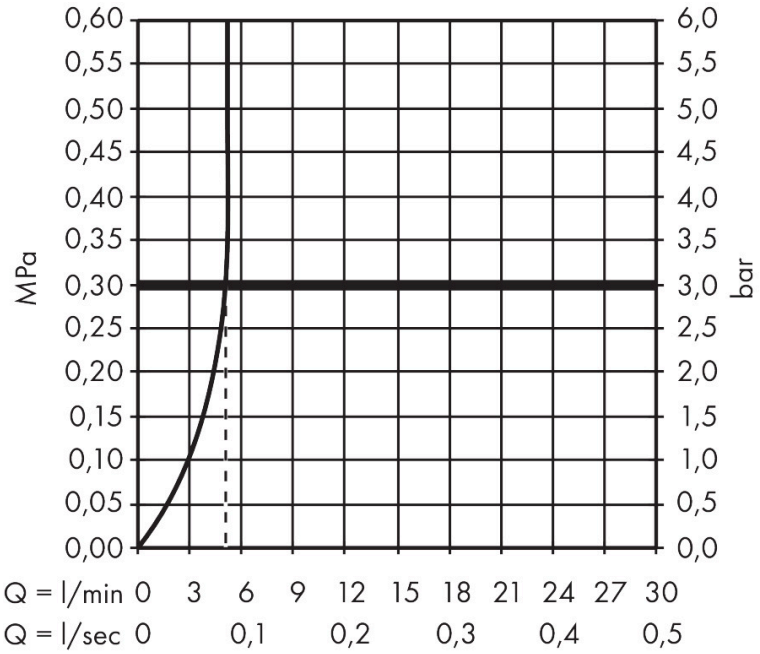

Marke	AXOR
Artikelname	**AXOR Starck** Einhebel-Waschtischmischer 250 mit Pingriff für Aufsatzwaschtische mit Ablaufgarnitur
Art.-Nr.	10129140
Oberfläche	Brushed Bronze
Netto Preis	1.327,50 EUR

Explosionszeichnung für Baujahr: > 08/18

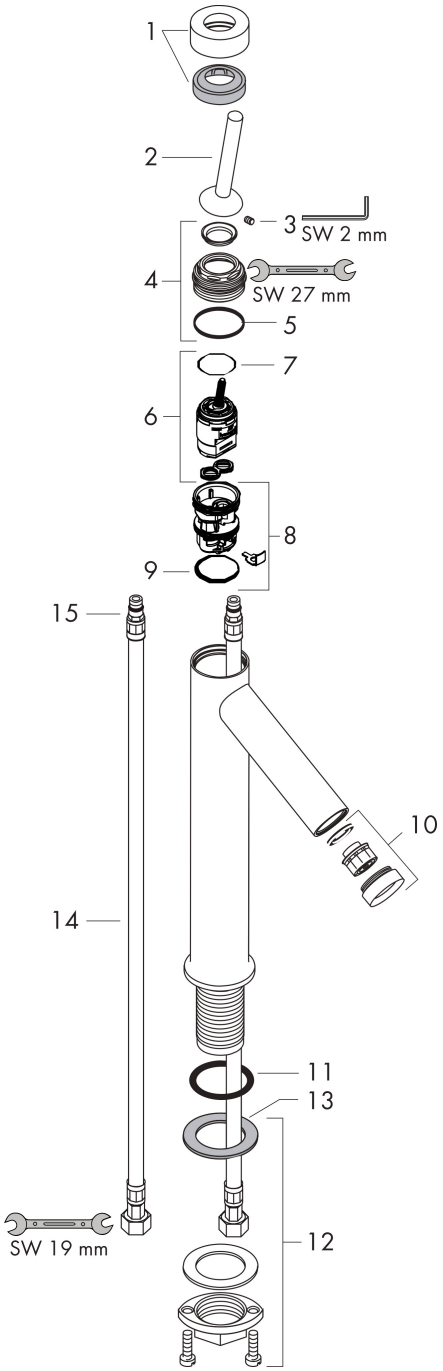

AXOR

Marke	AXOR
Artikelname	**AXOR Starck** Einhebel-Waschtischmischer 250 mit Pingriff für Aufsatzwaschtische mit Ablaufgarnitur
Art.-Nr.	10129140
Oberfläche	Brushed Bronze
Netto Preis	1.327,50 EUR

Ersatzteilliste für Baujahr: > 08/18

Pos.	Beschreibung	Art.nr.	Preis
1	Kappe	97155140	47,70
2	Griff	10092140	91,40
3	Madenschraube M4x6	97767000	3,20
4	Mutter	97157000	16,90
5	O-Ring 30x2	98186000	3,20
6	Kartusche kpl.	96339000	60,90
7	O-Ring 21,95x1,78	95169000	3,20
8	Adapter für Kartusche	95289000	20,50
9	O-Ring 26x2	98147000	3,20
10	Luftsprudler M24x1 (5 l/min)	95379140	47,70
11	O-Ring 34x4	98155000	3,20
12	Schaftbefestigung kpl. (Ø 32)	13961000	20,50
13	Gleitring	97548000	3,20
14	Anschlussschlauch 900 mm M8x0,75 G3/8	96316000	31,80
15	O-Ring 7x1,5	98422000	3,20
a	Ablauf	50001000	42,90
b	Schaftverlängerung 35 mm	13898000	60,90