DURAVIT

Qatego # QA4394080160010

Design by Studio F. A. Porsche

Waschtischunterbau wandhängend

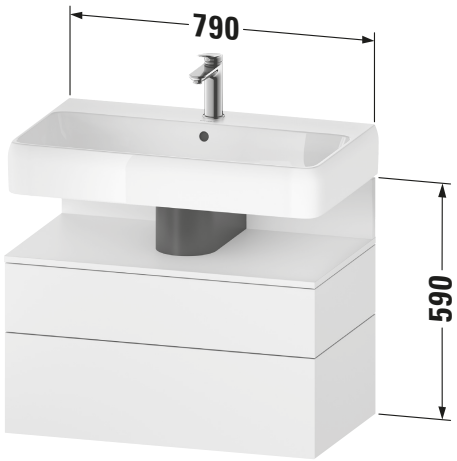

Basis Angaben	
Langbezeichnung	Duravit Qatego Waschtischunterbau wandhängend, Eiche Schwarz Matt, Eckig, Anzahl Auszüge: 1, Anzahl Schubkästen: 1, Tip-on Technik – QA4394080160010

Spezifikationen	
Anzahl Auszüge	1
Anzahl offener Fächer	1
Anzahl Schubkästen	1
Für Anzahl Waschtische	1
Montagegrad	Montiert
Waschplatz	
Position Becken	Mitte
Montage	
Montageart	Montage unter Waschtisch / Wandhängend / Wandmontage
Leuchtmittel	
Leuchtmittel	LED
Energieeffizienzklasse	E
Farbe	
Farbwert	Eiche Schwarz
Glanzgrad	Matt
Front	
Farbwert Front	Eiche Schwarz
Glanzgrad Front	Matt
Korpus	
Glanzgrad Korpus	Matt
Material Korpus	Hochverdichtete Dreischicht-Holzspanplatte
Oberfläche Korpus	Dekor
Griff	
Ausführung Griff	Grifflos
Nische	
Farbwert Nische	Graphit

Features	
Tip-on Technik	✓
Inneneinteilung	Optional
Selbsteinzug mit Dämpfung	✓
Nischenbeleuchtung	Integriert

Lieferumfang	
Montage	
Inkl. Befestigungsmaterial	✓
Technische Dokumentation	
Inkl. Montageanleitung	digital und gedruckt

Logistik	
Artikelgewicht	39 kg
Verkaufsverpackung	
Art Verkaufsverpackung	Karton
Menge / Verkaufsverpackung	1 Stk.
Ab Werk verpackt	✓
Breite Verkaufsverpackung inkl. Artikel	670 mm
Höhe Verkaufsverpackung inkl. Artikel	900 mm
Tiefe Verkaufsverpackung inkl. Artikel	630 mm
Gewicht Verkaufsverpackung inkl. Artikel	44,6 kg
Anzahl Packstücke	1

Vermaßung	
Breite / Länge	790 mm
Höhe	590 mm
Tiefe / Breite	470 mm
Min. Wandabstand	0 mm

Alle Zeichnungen enthalten alle notwendigen Maße (mm), die den üblichen Toleranzen unterliegen. Exakte Maße können nur am Produkt abgenommen werden.

Qatego # QA4394080160010

Design by Studio F. A. Porsche

Waschtischunterbau wandhängend

Passende Produkte

Passende Artikel

	Waschtisch **# 238280** Qatego
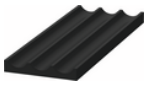	Inneneinteilung **# UV9578** Universal
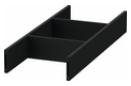	Inneneinteilung **# UV9579** Universal

Notwendige Artikel

	Waschtisch **# 238280** Qatego
	Raumsparsiphon **# 005076** Universal

Weitere Informationen finden Sie hier

https://pro.duravit.de/p/QA4394080160010

Alle Zeichnungen enthalten alle notwendigen Maße (mm), die den üblichen Toleranzen unterliegen. Exakte Maße können nur am Produkt abgenommen werden.