Marke	AXOR
Artikelname	**AXOR Edge** Portereinheit mit Stabhandbrause 2jet und Brauseschlauch - Diamantschliff
Art.-Nr.	46521330
Oberfläche	Polished Black Chrome
Netto Preis	1.160,90 EUR

Produktbild

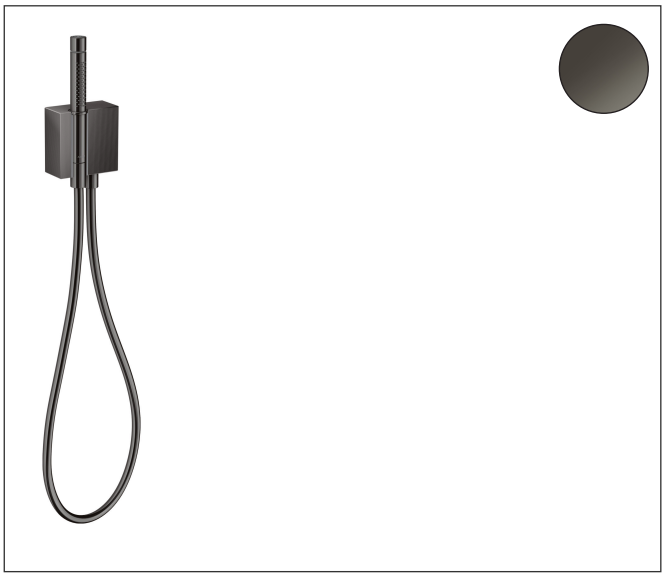

Maßzeichnung

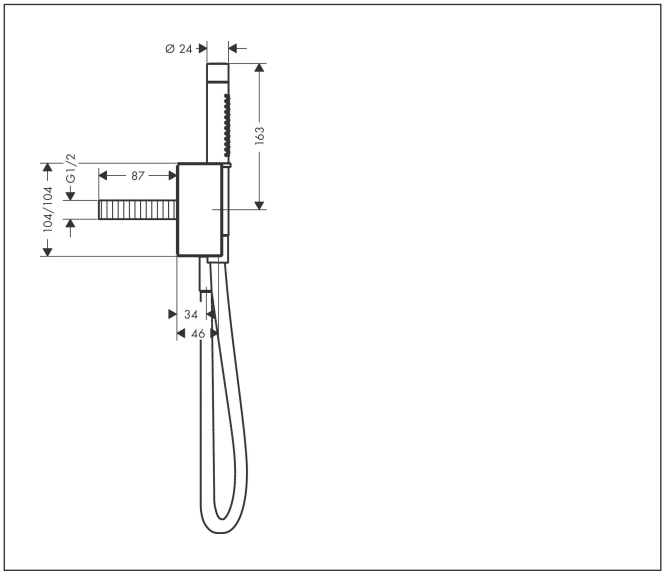

Merkmale

- besteht aus: Stabhandbrause, Portereinheit, Brausehalter, Brauseschlauch
- Brausekopfgröße: 68 x 24 mm
- Strahlart: Rain, MonoRain
- QuickClean: Kalkablagerungen lassen sich einfach mit dem Finger abrubbeln
- maximale Durchflussmenge bei 3 bar: 16,2 l/min
- Mindestfließdruck: 1 bar
- Betriebsdruck: min. 1 bar/max. 10 bar
- Brauseschlauch mit beidseitig zylindrischer Mutter
- Länge Brauseschlauch: 1250 mm
- mit Rückflussverhinderer
- integrierte Brausehalterfunktion
- Wandbefestigung: Schraubbefestigung

Technologie



Strahlarten



Marke	AXOR
Artikelname	**AXOR Edge** Portereinheit mit Stabhandbrause 2jet und Brauseschlauch - Diamantschliff
Art.-Nr.	46521330
Oberfläche	Polished Black Chrome
Netto Preis	1.160,90 EUR

Durchflussdiagramm

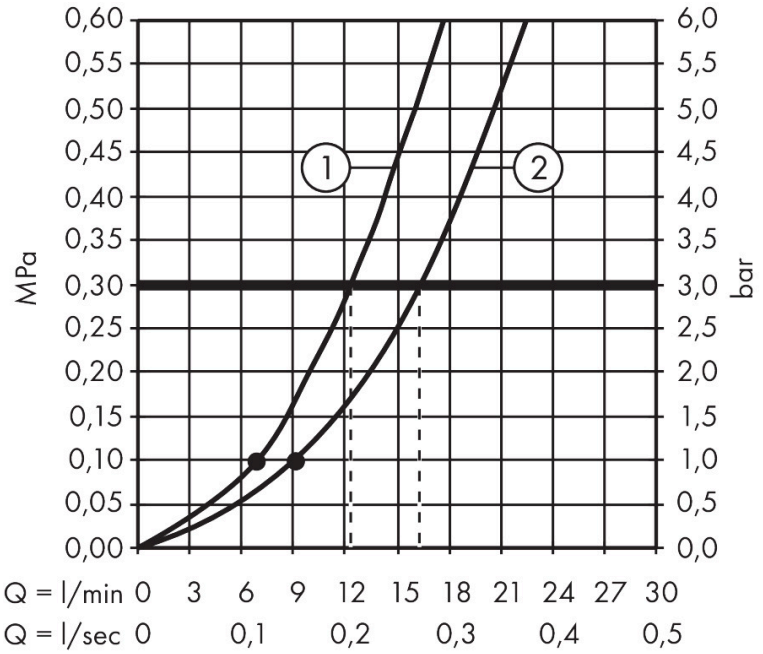

1 Rain
2 MonoRain
3 Rain + Booster

Die Verbrauchswerte wurden praxisnah mit den dazugehörigen Armaturen (Thermostat/Mischer/Unterputzventil) gemessen.