AXOR

Marke	AXOR
Artikelname	**AXOR Citterio E** Einhebel-Waschtischmischer 130 mit Pingriff und Ablaufgarnitur
Art.-Nr.	36101330
Oberfläche	Polished Black Chrome
Netto Preis	740,10 EUR

Produktbild

Maßzeichnung

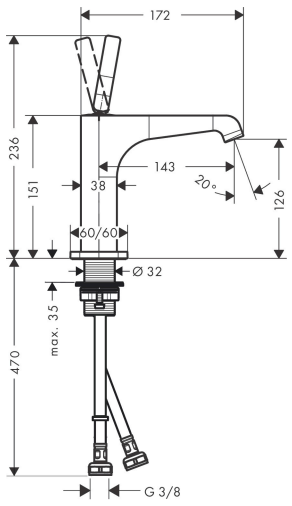

Merkmale

- besteht aus: Einhebel-Waschtischmischer, Ablaufgarnitur
- ComfortZone: 130
- Ausladung: 143 mm
- Auslaufhöhe: 126 mm
- Griffvariante: Pingriff
- Strahlart: Laminarstrahl
- maximale Durchflussmenge bei 3 bar: 5 l/min
- Keramikmischsystem
- für Durchlauferhitzer geeignet
- unverschließbare Ablaufgarnitur
- Anschlussart: G ⅜ Anschlussschläuche
- Anschlussgröße: DN15
- EU-Taxonomie: max. 6 l/min - wesentlicher Beitrag (SC) möglich

Technologie

Comfort Zone | EcoRight | EcoSmart

Strahlarten

Laminar Spray

Zertifikate

DIN DVGW CERT

Marke	AXOR
Artikelname	**AXOR Citterio E** Einhebel-Waschtischmischer 130 mit Pingriff und Ablaufgarnitur
Art.-Nr.	36101330
Oberfläche	Polished Black Chrome
Netto Preis	740,10 EUR

Durchflussdiagramm

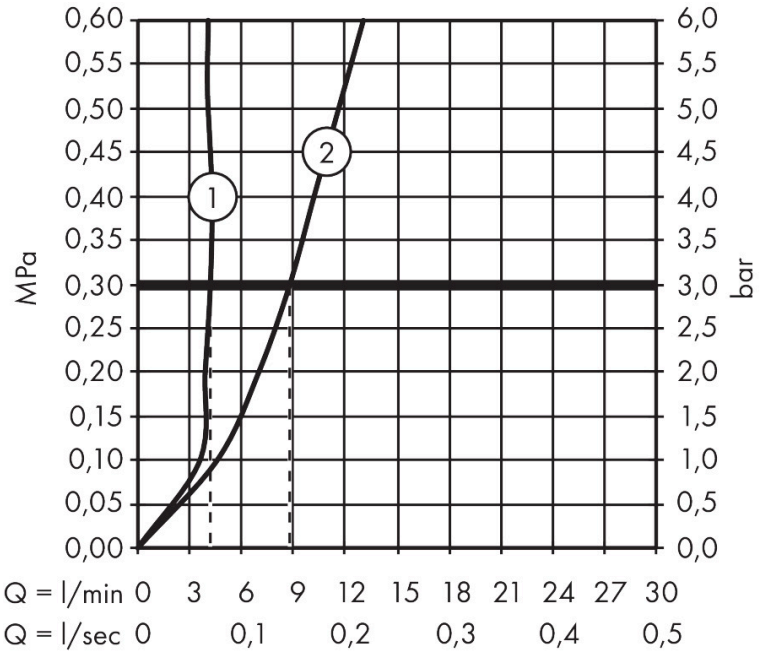

1 Mit Durchflussbegrenzer
2 Ohne Durchflussbegrenzer

Marke	AXOR
Artikelname	**AXOR Citterio E** Einhebel-Waschtischmischer 130 mit Pingriff und Ablaufgarnitur
Art.-Nr.	36101330
Oberfläche	Polished Black Chrome
Netto Preis	740,10 EUR

Explosionszeichnung für Baujahr: > 11/16

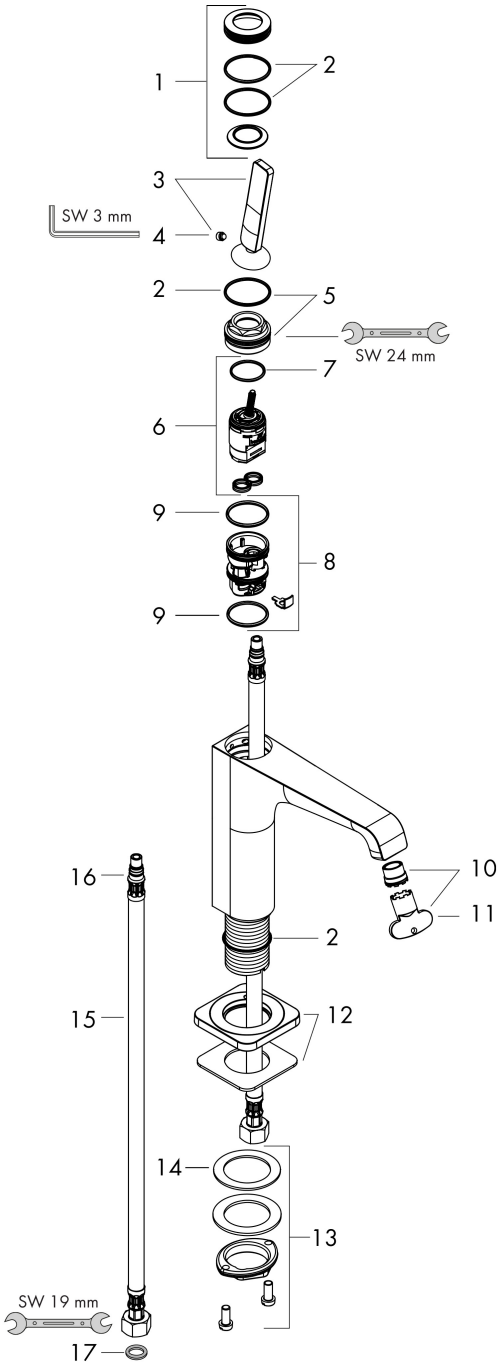

AXOR

Marke	AXOR
Artikelname	**AXOR Citterio E** Einhebel-Waschtischmischer 130 mit Pingriff und Ablaufgarnitur
Art.-Nr.	36101330
Oberfläche	Polished Black Chrome
Netto Preis	740,10 EUR

Ersatzteilliste für Baujahr: > 11/16

Pos.	Beschreibung	Art.nr.	Preis
1	Rosette	92188330	74,10
2	O-Ring 30x1,5	98433000	3,20
3	Griff	92189330	58,70
4	Madenschraube M6x6	97660000	3,20
5	Mutter	95667000	20,50
6	Kartusche kpl.	96339000	60,90
7	O-Ring 21,95x1,78	95169000	3,20
8	Adapter für Kartusche	95289000	20,50
9	O-Ring 26x2	98147000	3,20
10	Strahlregler laminar M16,5x1 (5 l/min)	95382000	31,80
11	Montageschlüssel	98987000	8,30
12	Anschlussschlauch 600 mm M8x0,75 G3/8	96556000	20,50
13	Rosette	92190330	74,10
14	Schaftbefestigung kpl. (Ø 32)	13961000	20,50
15	Gleitring	97548000	3,20
16	O-Ring 7x1,5	98422000	3,20
17	Dichtungsset	95581000	5,60
a	Schaftverlängerung 35 mm	13898000	60,90
b	Ablauf	50001000	42,90
c	Stopfen	92313000	8,30