Marke	AXOR
Artikelname	**AXOR Citterio E** Einhebel-Waschtischmischer 130 mit Pingriff und Zugstangen-Ablaufgarnitur
Art.-Nr.	36100950
Oberfläche	Brushed Brass
Netto Preis	740,10 EUR

Produktbild

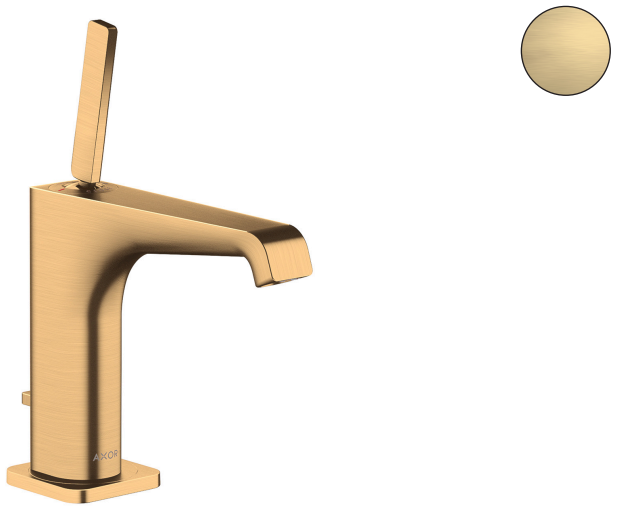

Maßzeichnung

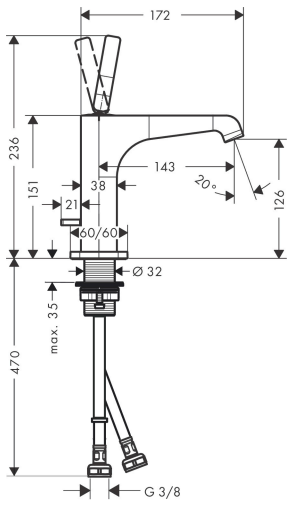

Merkmale

- besteht aus: Einhebel-Waschtischmischer, Ablaufgarnitur
- ComfortZone: 130
- Ausladung: 143 mm
- Auslaufhöhe: 126 mm
- Griffvariante: Pingriff
- Strahlart: Laminarstrahl
- maximale Durchflussmenge bei 3 bar: 5 l/min
- Keramikmischsystem
- für Durchlauferhitzer geeignet
- Zugstangen-Ablaufgarnitur G 1¼
- Anschlussart: G ⅜ Anschlussschläuche
- Anschlussgröße: DN15
- EU-Taxonomie: max. 6 l/min - wesentlicher Beitrag (SC) möglich

Technologie

Comfort Zone · EcoRight · EcoSmart

Strahlarten

Laminar Spray

Zertifikate

DIN DVGW CERT

Marke	AXOR
Artikelname	**AXOR Citterio E** Einhebel-Waschtischmischer 130 mit Pingriff und Zugstangen-Ablaufgarnitur
Art.-Nr.	36100950
Oberfläche	Brushed Brass
Netto Preis	740,10 EUR

Durchflussdiagramm

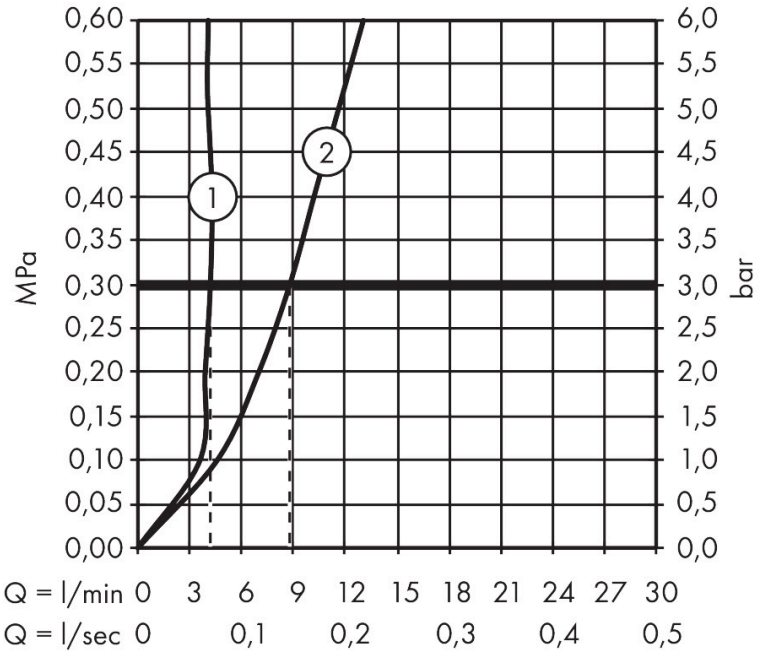

1 Mit Durchflussbegrenzer
2 Ohne Durchflussbegrenzer

Marke	AXOR
Artikelname	**AXOR Citterio E** Einhebel-Waschtischmischer 130 mit Pingriff und Zugstangen-Ablaufgarnitur
Art.-Nr.	36100950
Oberfläche	Brushed Brass
Netto Preis	740,10 EUR

Explosionszeichnung für Baujahr: > 11/16

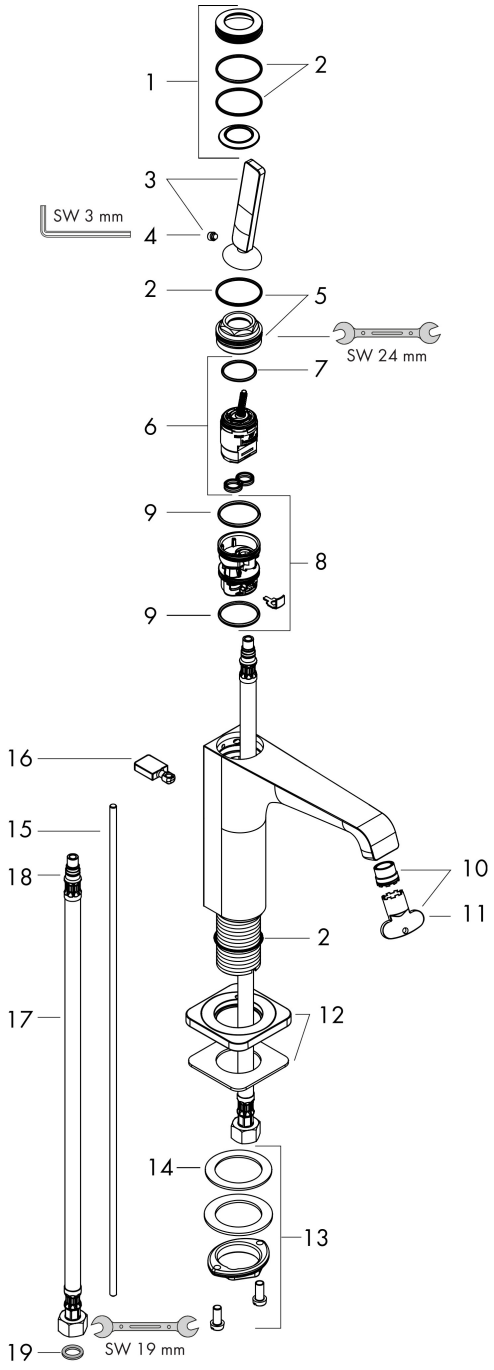

AXOR

Marke	AXOR
Artikelname	**AXOR Citterio E** Einhebel-Waschtischmischer 130 mit Pingriff und Zugstangen-Ablaufgarnitur
Art.-Nr.	36100950
Oberfläche	Brushed Brass
Netto Preis	740,10 EUR

Ersatzteilliste für Baujahr: > 11/16

Pos.	Beschreibung	Art.nr.	Preis
1	Rosette	92188950	74,10
2	O-Ring 30x1,5	98433000	3,20
3	Griff	92189950	58,70
4	Madenschraube M6x6	97660000	3,20
5	Mutter	95667000	20,50
6	Kartusche kpl.	96339000	60,90
7	O-Ring 21,95x1,78	95169000	3,20
8	Adapter für Kartusche	95289000	20,50
9	O-Ring 26x2	98147000	3,20
10	Strahlregler laminar M16,5x1 (5 l/min)	95382000	31,80
11	Montageschlüssel	98987000	8,30
12	Rosette	92190950	74,10
13	Schaftbefestigung kpl. (Ø 32)	13961000	20,50
14	Gleitring	97548000	3,20
15	Zugstange	95128000	39,10
16	Zugknopf	92197950	30,80
17	Anschlussschlauch 600 mm M8x0,75 G3/8	96556000	20,50
18	O-Ring 7x1,5	98422000	3,20
19	Dichtungsset	95581000	5,60
a	Schaftverlängerung 35 mm	13898000	60,90
b	Ablaufventil	51302950	153,60