Datenblatt



Sanpress Inox G-Übergangsstück mit SC-Contur
- Pressanschluss, R-Gewinde
Ausstattung
Dichtelement HNBR, Mehrkant
Modell 0211

Artikel 486 785

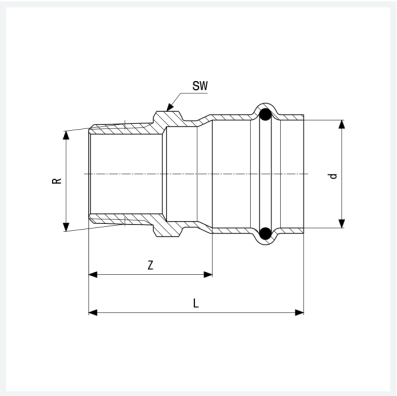

Eigenschaften

Rohraußendurchmesser	d	28
Außengewinde kegelig	R	1
Z-Maß	Z	33 mm
Länge	L	57 mm
Schlüsselweite	SW	34 mm
Gewicht	105 g	
Volumen	165,76 cm³	
Werkstoff	Stahl nichtrostend	