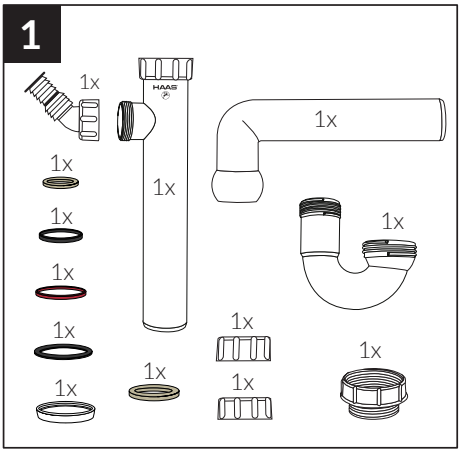

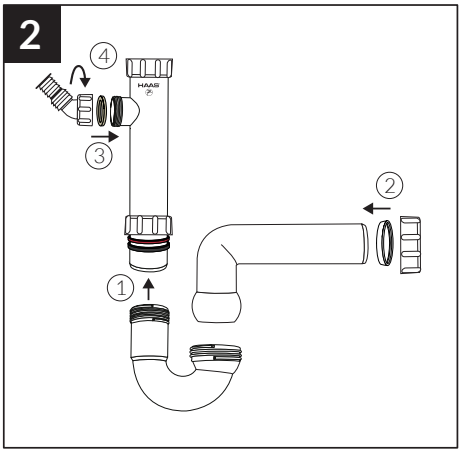

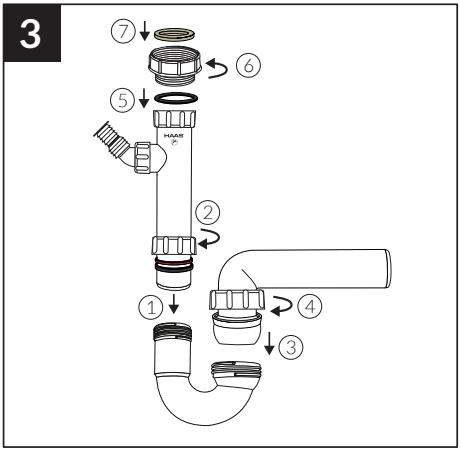

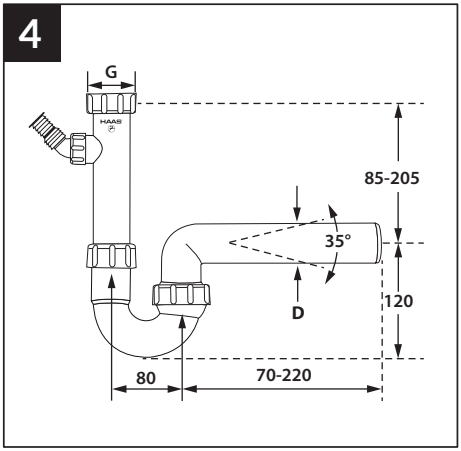

G = 1 ½" auf 2"

760220