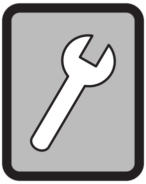

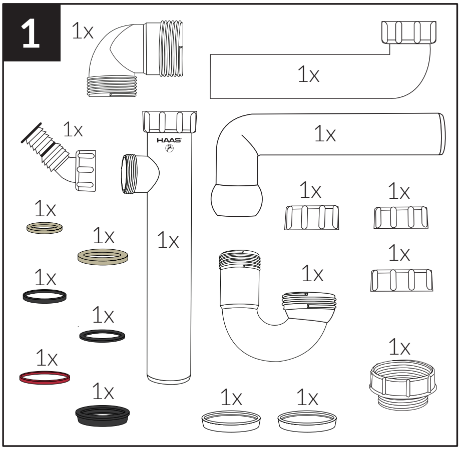
1
1x
1x
1x
1x
1x
1x
1x
1x
1x
1x
1x
1x
1x
1x
1x
1x
1x
1x
HAAS

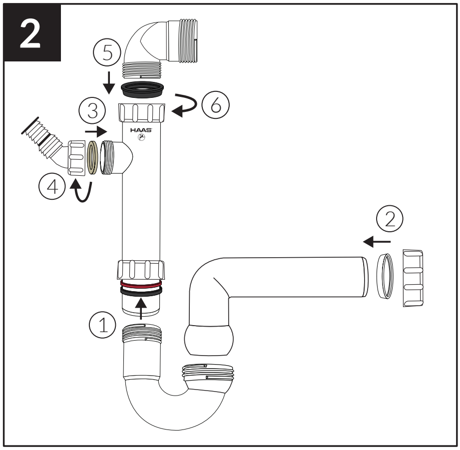
2
5
6
3
4
2
1
HAAS

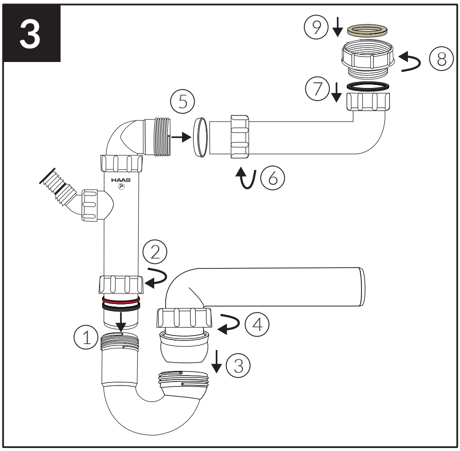
3
9
8
7
5
6
2
4
1
3
HAAS

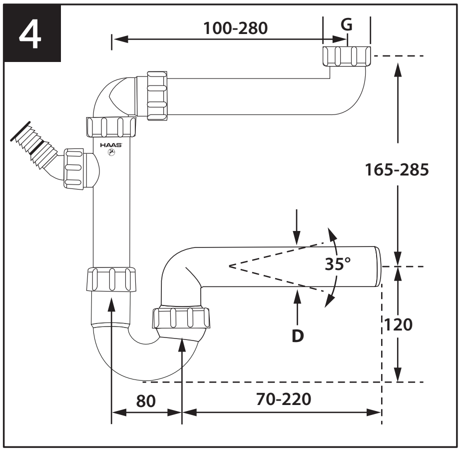
4
100-280
G
165-285
35°
D
120
80
70-220
HAAS

G = 1 ½" - 2"

760222