STEINBERG

# 4-Loch Wanne/Brause-Standarmatur

## Art.Nr.160 2402 S

## Installation

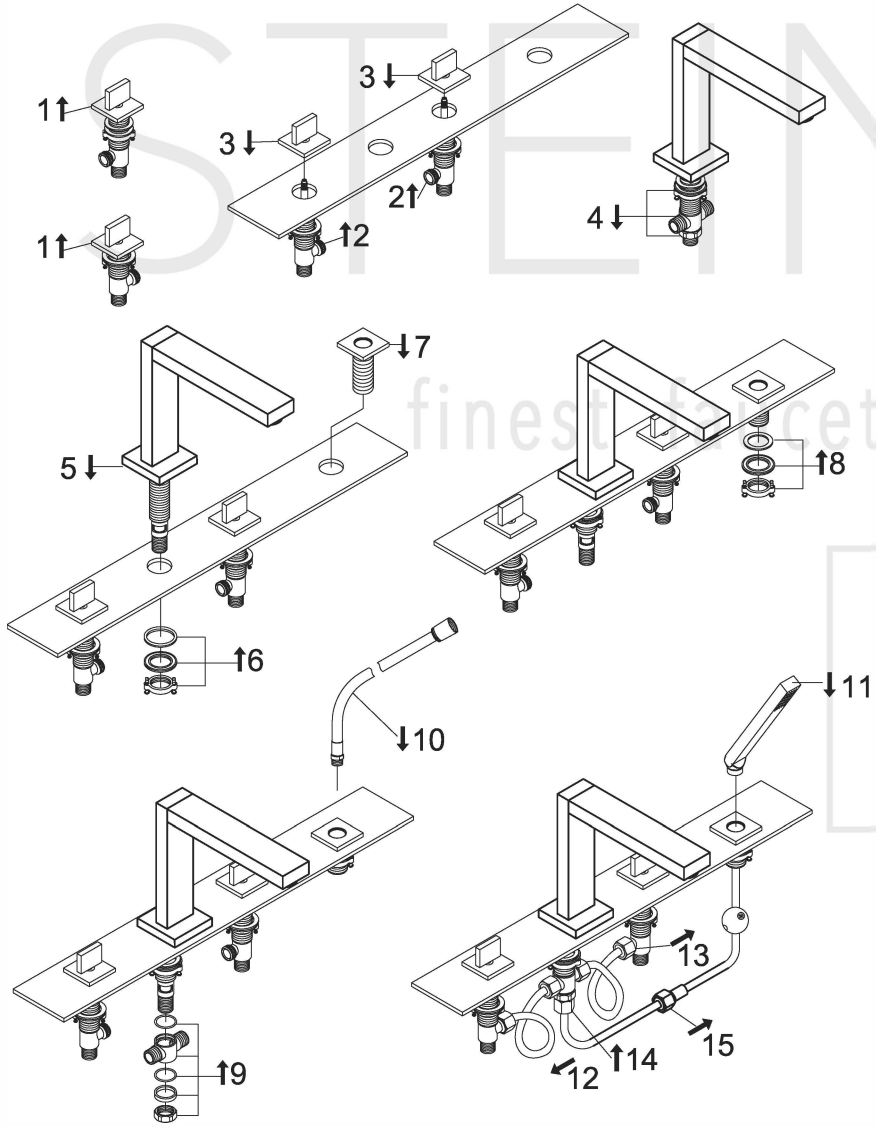


Einbau einer Revisionsöffnung vorsehen
please insure to have a maintenance access

## Technische Zeichnung

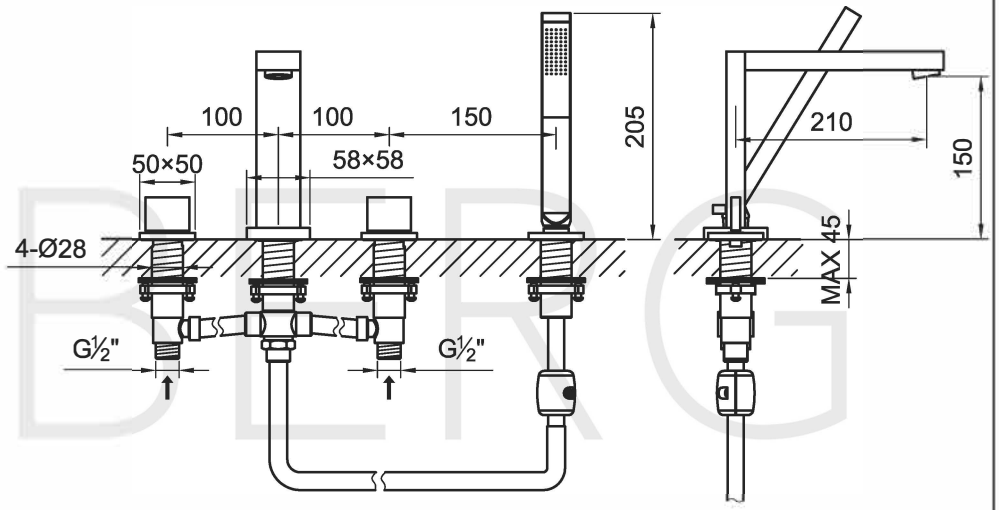


## Explosionszeichnung

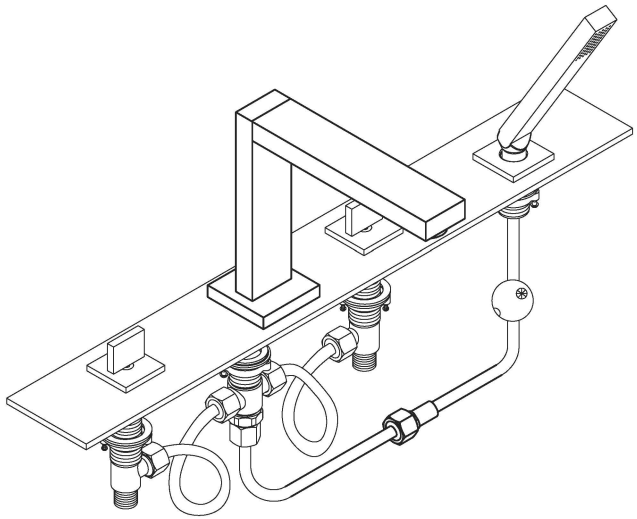

STEINBERG
finest faucets and accessories