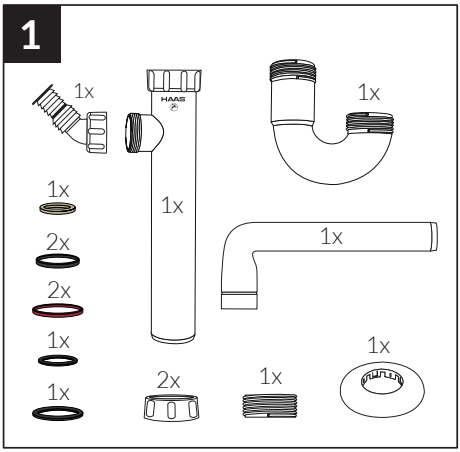

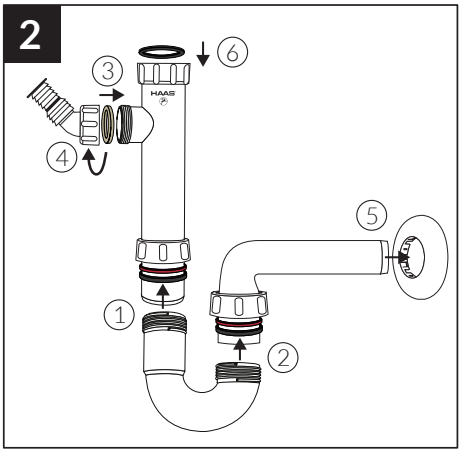

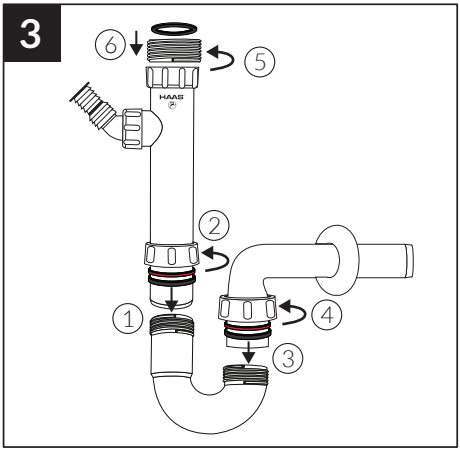

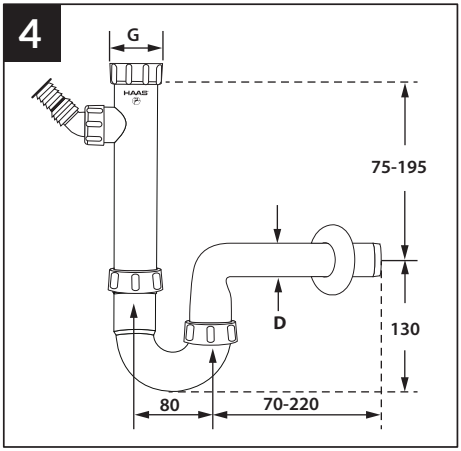

G = 1 ¼“ oder 1 ½“
D = 32

760107