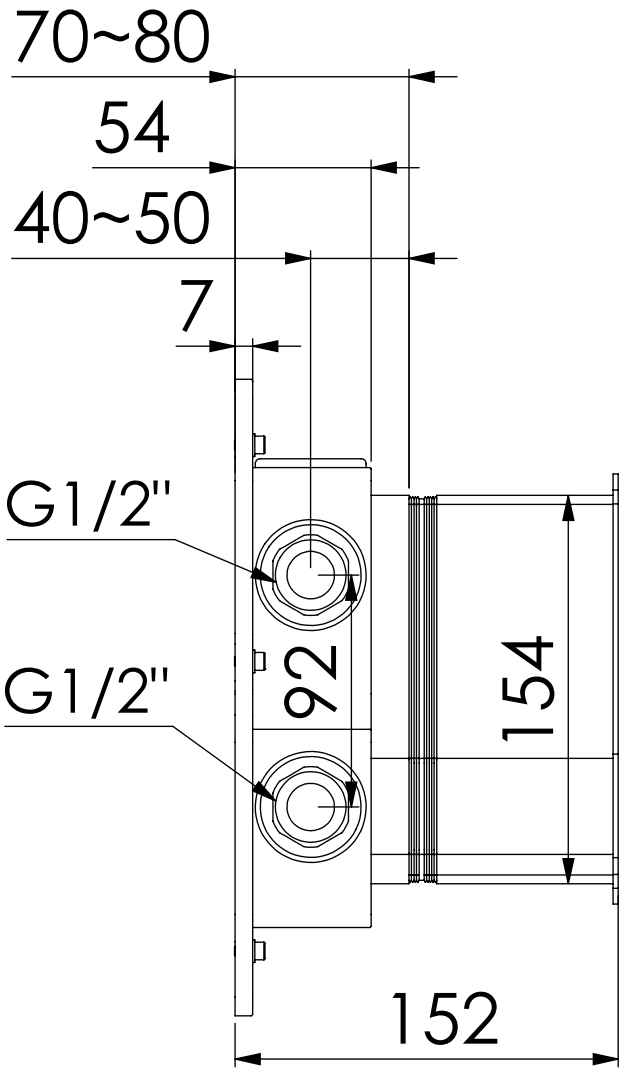

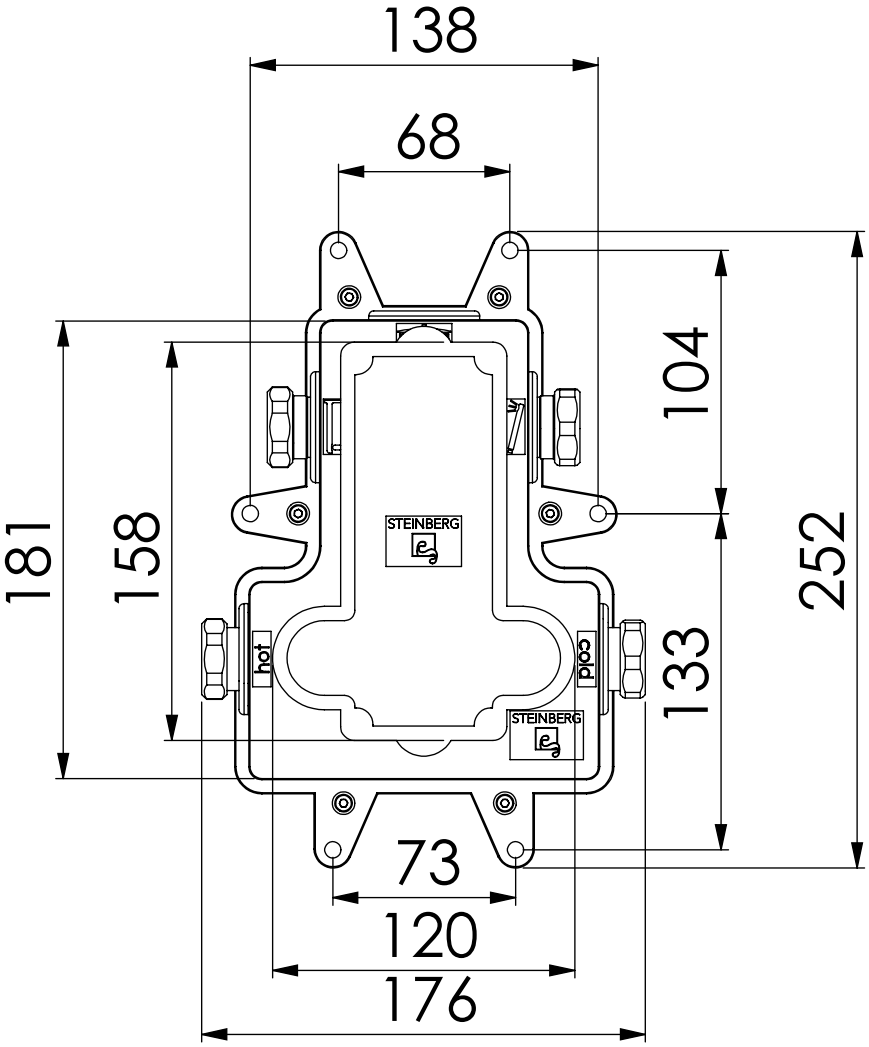

010 4140 S

STEINBERG