PRODUKTDATENBLATT

KEUCO

X-Line
33181290000 Waschtischunterbau

PRODUKT

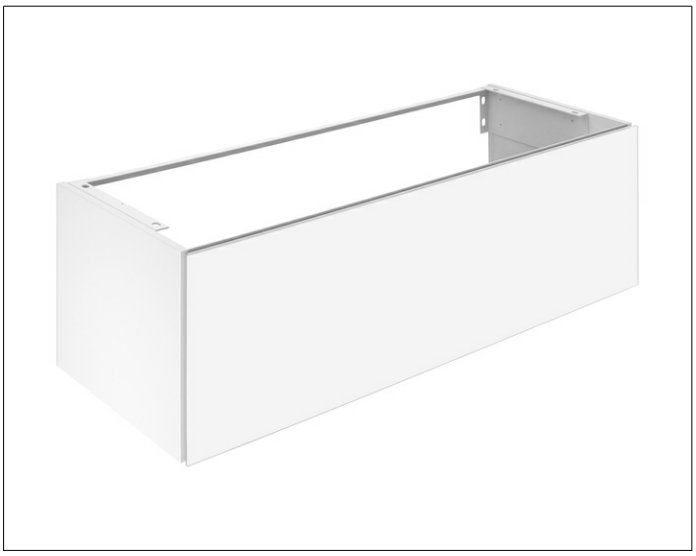

ZEICHNUNG

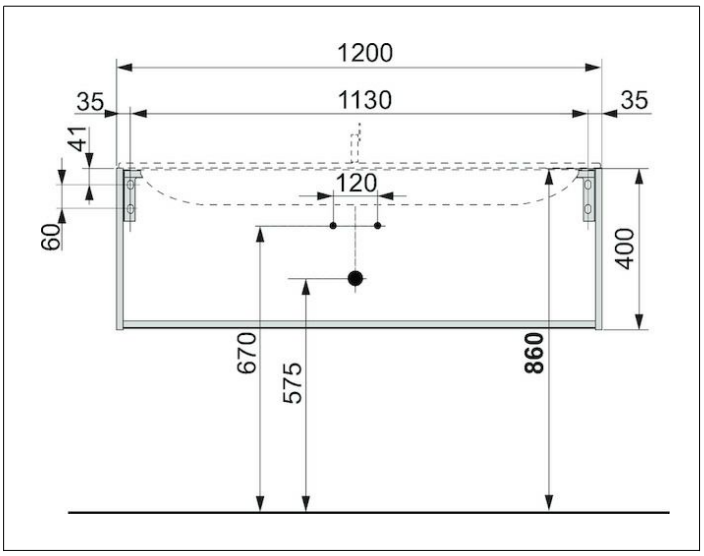

OBERFLÄCHE

inox/inox

ABMESSUNG

1200 x 400 x 490 mm