Datenblatt



Geopress K-Übergangsstück
mit SC-Contur
- Gewindeanschluss Siliziumbronze
- Pressanschluss, R-Gewinde

Ausstattung
O-Ring EPDM, Mehrkant
Modell 9711TW

Artikel 821 609

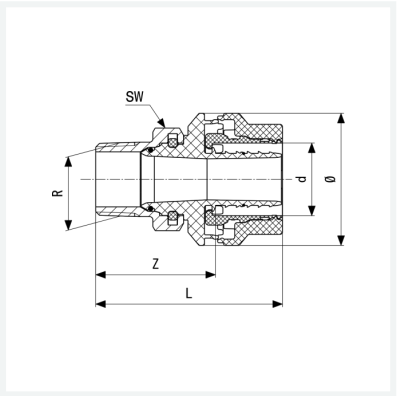

Eigenschaften

Rohraußendurchmesser	d	40
Außengewinde kegelig	R	1
Z-Maß	Z	59 mm
Länge	L	95 mm
Schlüsselweite	SW	50 mm
Durchmesser	Ø	70 mm
Gewicht	324 g	
Volumen	1243,2 cm³	
Werkstoff	Kunststoff	