DG16381800001 JS KFR-VENTIL, PRESSANSCHLUSS IG

Produktabbildung

Masszeichnung

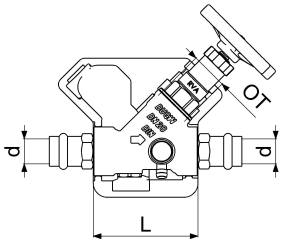

Produktbeschreibung

KFR-Ventil
Pressanschluss IG
mit Prüfschraube
mit Entleerung
nichtsteigende Spindel
mit Dämmschale
DN 20
Press-D 18
Ventil: DIN-DVGW
Pressnippel: DVGW-geprüft
Geräuschprüfzeichen PA-IX 2292/I

Ausschreibungstext

DG16381800001
Schlösser KFR-Ventil
Pressanschluss IG
mit Prüfschraube
mit Entleerung
nichtsteigende Spindel
mit Dämmschale
Werkstoff nach TrinkwV und UBA
Nickelwerte nach TrinkwV und UBA
Gehäuse Messing
Oberteil Messing
Dichtungen EPDM
Griffwerkstoff Polyamid
DN 20
Press-D 18
Anschlussart Pressanschluss IG
18mm
G3/4"
75mm
Mindestvolumenstrom 1,0 l/s
Betriebsdruck max. 16 bar (PN 16)
Betriebstemperatur max. 90 Grad
Zertifizierung Ventil: DIN-DVGW
Pressnippel: DVGW-geprüft
Geräuschprüfzeichen PA-IX 2292/I
G-Gewinde ISO 228 Teil 1
Trinkwasserverordnung DIN EN 1717
Dämmschale Neopor F 2400
Brandschutzklasse B1 nach DIN 4102
bzw. EN ISO 13501-1-E
Wärmeleitfähigkeit nach ISO 2581
von 0,032 W/(m*K)
Dämmdicke entsprechend EnEV
Techn.- u. Zertifikatsänd. Vorbehalten
Fabrikat Schlösser

VPE: 3
GTIN: 4044997200759
SCIP: c3712327-e3df-42cc-b1b4-4d480ce9fbe1

SCHLÖSSER Armaturen GmbH & Co. KG
info@schloesser-armaturen.de – www.schloesser-armaturen.de

Explosionszeichnung

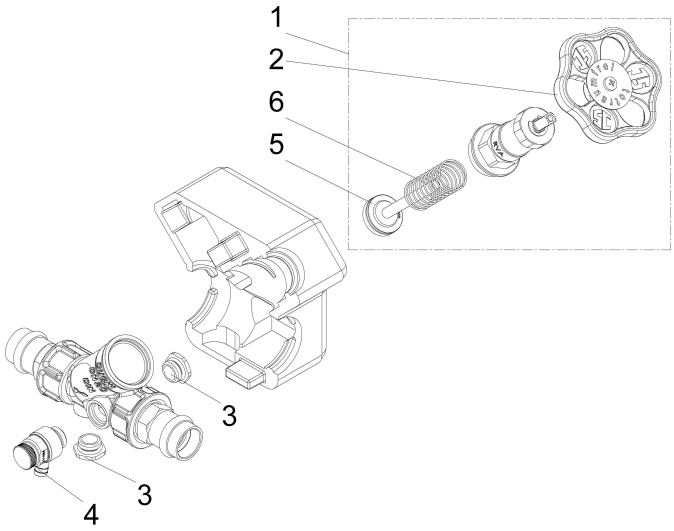

Ersatzteilliste

Pos.	Beschreibung	Artikel-Nr.
01	JS FETTKAMMER-OT FUER KFR-VENTIL	0018212000001
02	JS HANDRAD MIT SCHRAUBE+BUTTON	0018590700002
03	JS ENTLEERUNGSSTOPFEN MIT O-RING	0018360800001
04	JS ENTLEERUNGSVENTIL MIT O-RING	0018310800001
05	JS VENTILKEGEL FUER KFR-VENTIL	0018212000004
06	JS DRUCKFEDER FUER KFR-VENTIL	0018192000235

0018360800001

Beschreibung	Artikel-Nr.
JS ENTLEERUNGSSTOPFEN MIT O-RING	0018360800001
JS PROBENAHMEVENTIL MIT AUSLAUF-	0081320800001
JS ENTLEERUNGSVENTIL MIT O-RING	0018310800001
JS HANDRAD MIT SCHRAUBE+BUTTON	0018590700002

Durchflussdiagramm

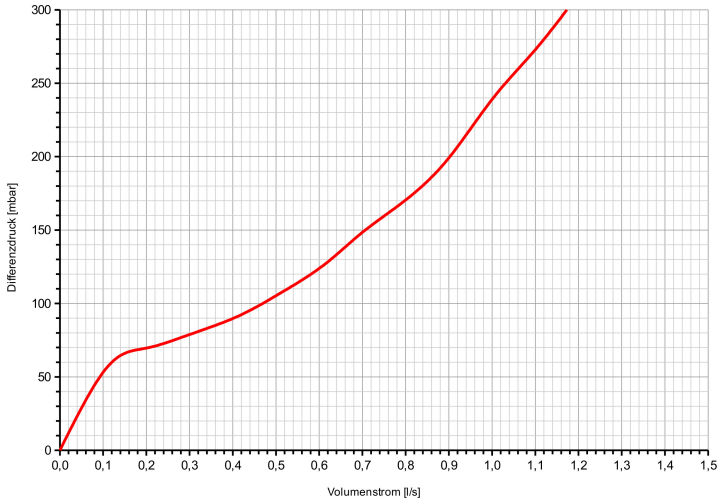

SCHLÖSSER Armaturen GmbH & Co. KG
info@schloesser-armaturen.de – www.schloesser-armaturen.de