0022102000001 JS WZ-EINBAUGARN.WAAGER.,QN 2,5

Produktabbildung

Masszeichnung

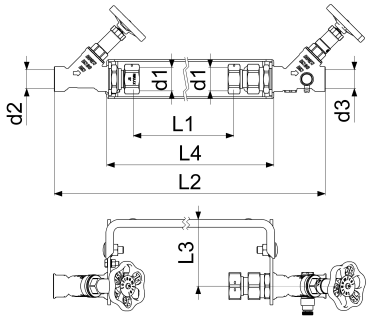

Produktbeschreibung

Wasserzähler-Einbaugarnitur
waagerecht
Wandabstand verstellbar
WZ-Bügel Edelstahl
Anschluss WZ d1 = G 1
Anschluss Eingang d2 = G 3/4
Anschluss Ausgang d3 = G 3/4
Q3 = 4m^3/h
DIN-DVGW (KFR+Freistrom)
Geräuschprüfzeichen PA-IX 2292/I (KFR)
PA-IX 2293/I (Freistrom)
Wasserzählerbügel
Freistromventil ohne Entleerung
KFR-Ventil mit Entleerung
OT mit nichtsteigender Spindel
Verschraubungen
Befestigungssatz

Ausschreibungstext

0022102000001
Schlösser Wasserzähler-Einbaugarnitur
waagerecht
Wandabstand verstellbar
Werkstoff nach TrinkwV und UBA
Nickelwerte nach TrinkwV und UBA
WZ-Bügel Edelstahl
Griffwerkstoff Polyamid
Dichtungen EPDM
d1 = G 1
d2 = G 3/4
d3 = G 3/4
L1 = 190mm
L2 = 431,5mm
L3min = 95mm
L3max. = 130mm
L4 = 285mm
Einbaulage waagerecht
Dauerdurchfluss Q3 = 4m^3/h
Betriebsdruck max. 10 bar (PN 10)
Betriebstemperatur max. 90 Grad
Zertifizierung DIN-DVGW (KFR+Freistrom)
Geräuschprüfzeichen PA-IX 2292/I (KFR)
PA-IX 2293/I (Freistrom)
G-Gewinde ISO 228 Teil 1
Trinkwasserverordnung DIN EN 1717
Lieferumfang: Wasserzählerbügel
Freistromventil ohne Entleerung
KFR-Ventil mit Entleerung
OT mit nichtsteigender Spindel
Verschraubungen
Befestigungssatz
Techn.- u. Zertifikatsänd. vorbehalten
Fabrikat Schlösser

VPE: 1
GTIN: 4044997133576
SCIP: c4103d76-c3dc-4260-ad89-12902f9cd7e9

SCHLÖSSER Armaturen GmbH & Co. KG
info@schloesser-armaturen.de – www.schloesser-armaturen.de

Explosionszeichnung

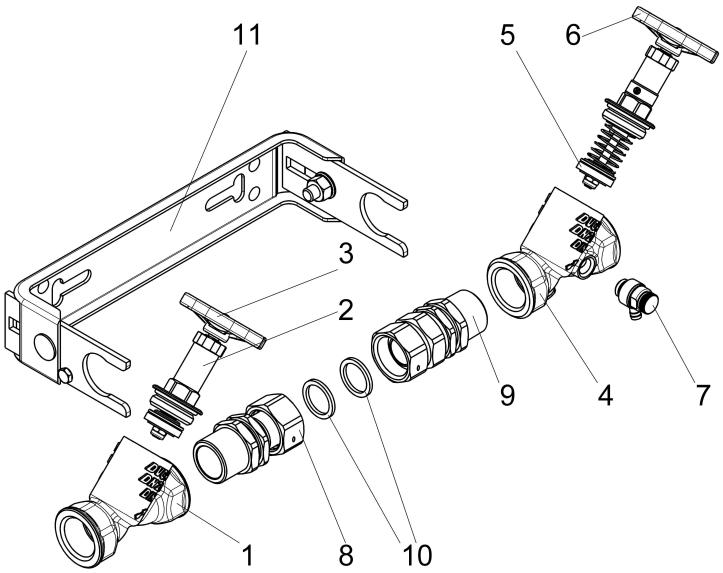

Ersatzteilliste

Pos.	Beschreibung	Artikel-Nr.
01	JS FREISTROMVENTIL, MUFFENANSCHL.	0015252000001
02	JS FETTKAMMER-OT F.FREISTROMVENT.	0018182000001
03	JS HANDRAD MIT SCHRAUBE+BUTTON	0018590700002
04	JS KFR-VENTIL, MUFFENANSCHLUSS	0016302000001
05	JS FETTKAMMER-OT FUER KFR-VENTIL	0018212000001
06	JS HANDRAD MIT SCHRAUBE+BUTTON	0018590700002
07	JS ENTLEERUNGSVENTIL MIT O-RING	0018310800001
08	JS WZ-ANSCHLUSSVERSCHR. EINGANG	0022052000212
09	JS WZ-ANSCHLUSSVERSCHR. AUSGANG	0022052000202
10	JS DICHTUNG FUER UE-MU ZUM WZ	0022052500219
11	JS WZ-EINBAUBUEGEL, WAAGERECHT	0022052502201
12	JS ENTLEERUNGSSTOPFEN MIT O-RING	0018360800001

DA15992000001

Beschreibung	Artikel-Nr.
JS DAEMMSCHALE FUER FREISTROM-UND	DA15992000001
JS PROBENAHMEVENTIL MIT AUSLAUF-	0081320800001
JS BEFESTIGUNGSSATZ	0022050000001

SCHLÖSSER Armaturen GmbH & Co. KG
info@schloesser-armaturen.de – www.schloesser-armaturen.de