AXOR

Marke	AXOR
Artikelname	**AXOR Starck Organic** 2-Griff Waschtischmischer 80 mit Ablaufgarnitur
Art.-Nr.	12011820
Oberfläche	Brushed Nickel
Netto Preis	918,60 EUR

Produktbild

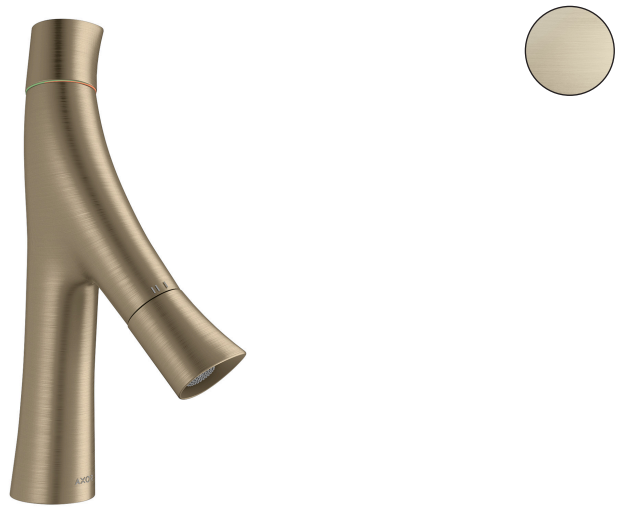

Maßzeichnung

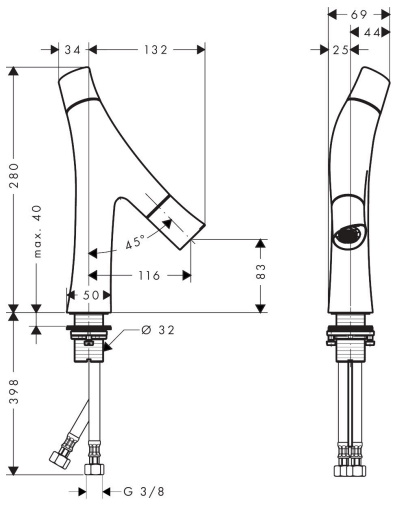

Merkmale

- besteht aus: 2-Griff Waschtischmischer, Ablaufgarnitur
- ComfortZone: 80
- Ausladung: 116 mm
- Auslaufhöhe: 83 mm
- Griffvariante: Zylindergriff
- Strahlart: Brausestrahl
- maximale Durchflussmenge bei 3 bar: 3,5 l/min
- Durchflussmenge Booster: 5 l/min
- Keramikmischsystem für Temperatursteuerung
- Keramikventil für Volumensteuerung
- Temperaturbegrenzung einstellbar
- Trennung von Temperatur-/ Volumensteuerung
- für Durchlauferhitzer geeignet
- unverschließbare Ablaufgarnitur
- Anschlussart: G ⅜ Anschlussschläuche
- Anschlussgröße: DN15
- EU-Taxonomie: max. 6 l/min - wesentlicher Beitrag (SC) möglich

Technologie

Comfort Zone | EcoRight | EcoSmart | Quick Clean

Zertifikate

DIN DVGW CERT

Marke	AXOR
Artikelname	**AXOR Starck Organic** 2-Griff Waschtischmischer 80 mit Ablaufgarnitur
Art.-Nr.	12011820
Oberfläche	Brushed Nickel
Netto Preis	918,60 EUR

Durchflussdiagramm

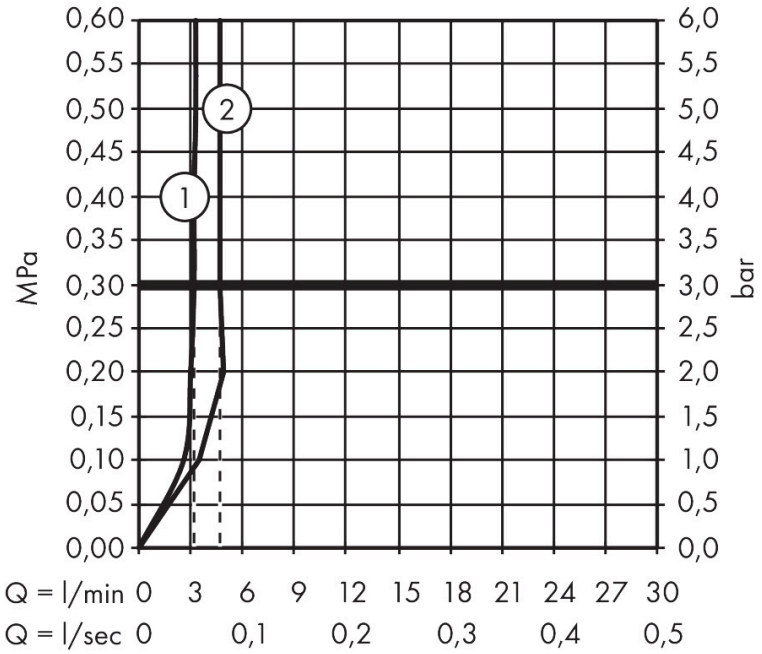

1 Brausestrahl / Normalstrahl
2 Booster

Marke	AXOR
Artikelname	**AXOR Starck Organic** 2-Griff Waschtischmischer 80 mit Ablaufgarnitur
Art.-Nr.	12011820
Oberfläche	Brushed Nickel
Netto Preis	918,60 EUR

Explosionszeichnung für Baujahr: > 11/16

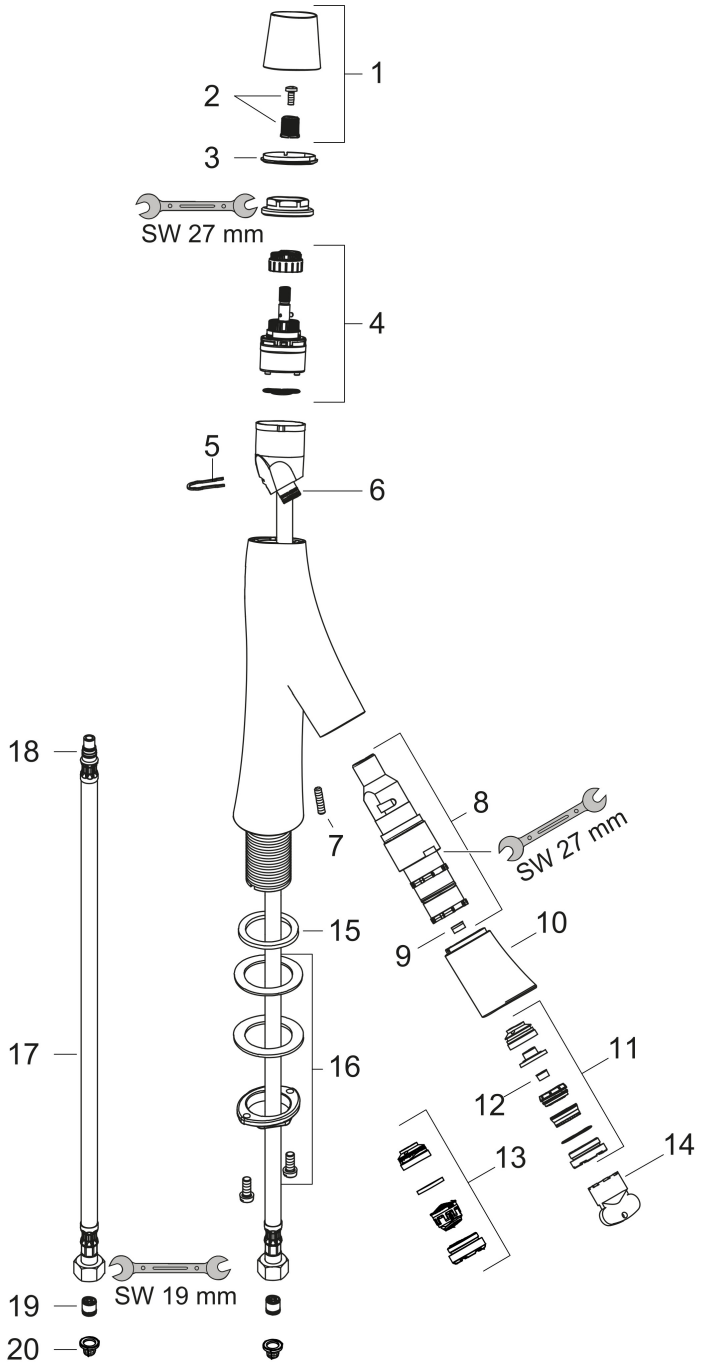

AXOR

Marke	AXOR
Artikelname	**AXOR Starck Organic** 2-Griff Waschtischmischer 80 mit Ablaufgarnitur
Art.-Nr.	12011820
Oberfläche	Brushed Nickel
Netto Preis	918,60 EUR

Ersatzteilliste für Baujahr: > 11/16

Pos.	Beschreibung	Art.nr.	Preis
1	Griff	98296820	91,40
2	Schnappeinsatz mit Schraube	98932000	12,50
3	Farbring Kalt / Warm	98304000	8,30
4	Kartusche kpl.	98303000	60,90
5	Klammer	98403000	8,30
6	O-Ring 11x1,5	98385000	3,20
7	Madenschraube M5x16	98404000	3,20
8	Absperrkartusche	98301000	138,30
9	Durchflussbegrenzer (3,5 l/min)	98405000	8,30
10	Auslauf kpl.	98297820	129,60
11	Strahlformer	98299830	129,60
12	Durchflussbegrenzer (5 l/min)	95311000	5,60
13	Luftsprudler M24x1 (7 l/min)	98300830	58,70
14	Montageschlüssel	95158000	5,60
15	Flachdichtung	98749000	5,60
16	Schaftbefestigung kpl. (Ø 32)	13961000	20,50
17	Anschlussschlauch 600 mm M8x0,75 G3/8	95664000	25,00
18	O-Ring 7x1,5	98422000	3,20
19	Rückflußverhinderer DW 10	96456000	8,30
20	Siebdichtung	95291000	11,30
a	Ablauf	50001000	42,90
b	Schaftverlängerung 35 mm	13898000	60,90