AXOR

Marke	AXOR
Artikelname	**AXOR Citterio E** Einhebel-Waschtischmischer 130 mit Hebelgriff und Ablaufgarnitur
Art.-Nr.	36111330
Oberfläche	Polished Black Chrome
Netto Preis	669,00 EUR

Produktbild

Maßzeichnung

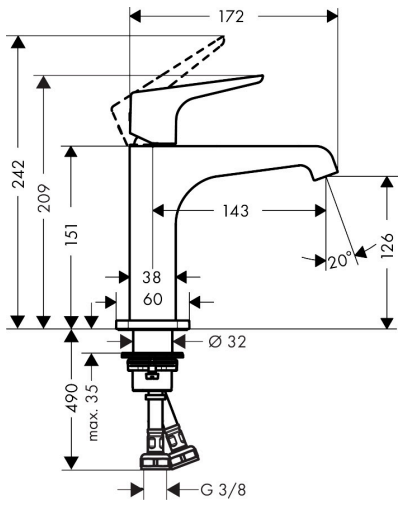

Merkmale

- besteht aus: Einhebel-Waschtischmischer, Ablaufgarnitur
- ComfortZone: 130
- Ausladung: 143 mm
- Auslaufhöhe: 126 mm
- Griffvariante: Hebelgriff
- Strahlart: Laminarstrahl
- maximale Durchflussmenge bei 3 bar: 5 l/min
- Keramikmischsystem
- Temperaturbegrenzung einstellbar
- für Durchlauferhitzer geeignet
- unverschließbare Ablaufgarnitur
- Anschlussart: G ⅜ Anschlussschläuche
- Anschlussgröße: DN15
- EU-Taxonomie: max. 6 l/min - wesentlicher Beitrag (SC) möglich

Technologie

Comfort Zone | EcoRight | EcoSmart

Strahlarten

Laminar Spray

Marke	AXOR
Artikelname	**AXOR Citterio E** Einhebel-Waschtischmischer 130 mit Hebelgriff und Ablaufgarnitur
Art.-Nr.	36111330
Oberfläche	Polished Black Chrome
Netto Preis	669,00 EUR

Durchflussdiagramm

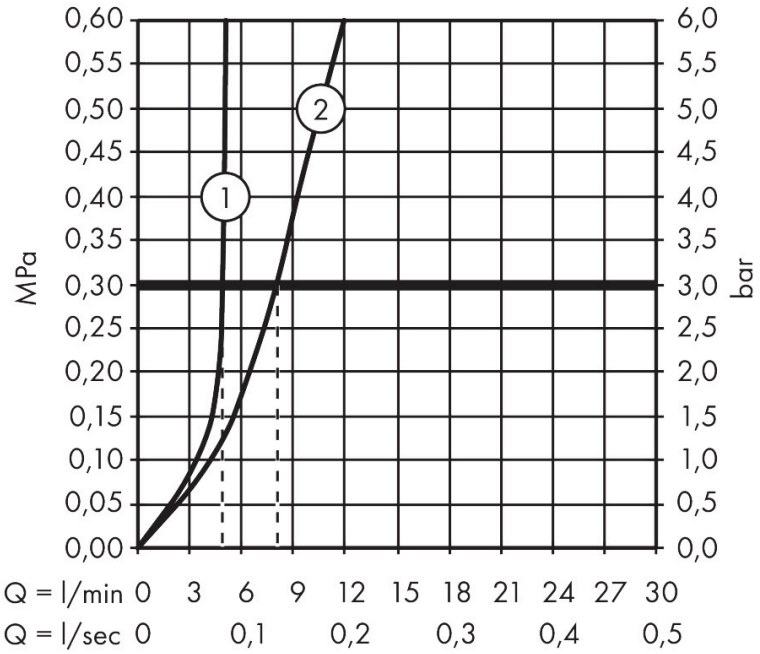

1 Mit Durchflussbegrenzer
2 Ohne Durchflussbegrenzer

Marke	AXOR
Artikelname	**AXOR Citterio E** Einhebel-Waschtischmischer 130 mit Hebelgriff und Ablaufgarnitur
Art.-Nr.	36111330
Oberfläche	Polished Black Chrome
Netto Preis	669,00 EUR

Explosionszeichnung für Baujahr: > 11/16

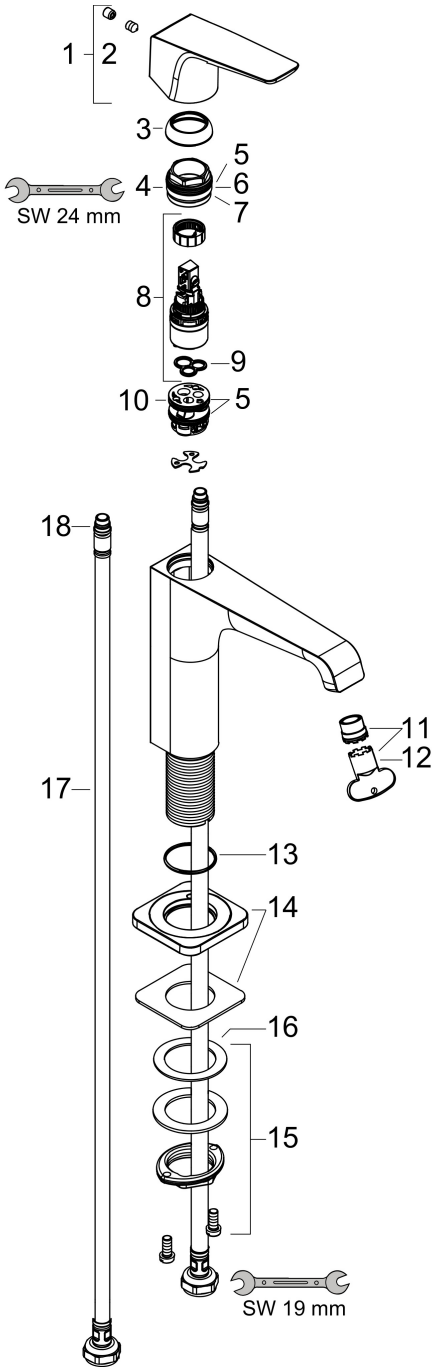

AXOR

Marke	AXOR
Artikelname	**AXOR Citterio E** Einhebel-Waschtischmischer 130 mit Hebelgriff und Ablaufgarnitur
Art.-Nr.	36111330
Oberfläche	Polished Black Chrome
Netto Preis	669,00 EUR

Ersatzteilliste für Baujahr: > 11/16

Pos.	Beschreibung	Art.nr.	Preis
1	Griff	92593330	74,10
2	Griffstopfen	96762000	3,20
3	Kappe	98863330	58,70
4	Mutter	98864000	31,80
5	O-Ring 23x2	98398000	3,20
6	O-Ring 27x1,5	92527000	8,30
7	O-Ring 25x1,5	98146000	5,60
8	Kartusche kpl.	97685000	49,40
9	Dichtung	98865000	25,00
10	Adapter für Kartusche	98866000	25,00
11	Strahlregler laminar M16,5x1 (5 l/min)	95382000	31,80
12	Montageschlüssel	98987000	8,30
13	O-Ring 30x1,5	98433000	3,20
14	Rosette	92190330	74,10
15	Schaftbefestigung kpl. (Ø 32)	13961000	20,50
16	Gleitring	97548000	3,20
17	Anschlussschlauch 600 mm M8x0,75 G3/8	96556000	20,50
18	O-Ring 7x1,5	98422000	3,20
19	Dichtungsset	95581000	5,60
a	Ablauf	50001330	60,00
b	Schaftverlängerung 35 mm	13898000	60,90